Montageanleitung

# Balkonsandkasten

Sitzbank und rollbaren Sandkasten aufbauen – für die Größen M und L



| Alter | Bank (L × B) | Montage | Rollen |
|---|---|---|---|
| **ab 1 Jahr** | **120 × 60 oder 180 × 60 cm** | **1 Person, ca. 2 Std.** | **Ø 100 mm, 2 mit Bremse** |

Mit dieser Anleitung bauen Sie den Balkonsandkasten auf: zuerst die Sitzbank, dann den Sandkasten mit Rollen, der bei Nichtgebrauch unter die Bank gerollt wird. Sie gilt für beide Größen aus unserem Shop, M und L. Lesen Sie vor dem Aufbau die Sicherheitshinweise und bewahren Sie diese Anleitung für späteren Gebrauch auf.

# Ausführungen

Die Anleitung gilt für beide Varianten des Balkonsandkastens. Der Aufbau ist gleich: Für beide gelten die Schritte 1 bis 10.

| Ausführung im Shop | Auswahl „Maße“ | Sandkasten | Schritte |
|---|---|---|---|
| **Balkonsandkasten M** | 120 × 60 cm | 98 × 59 cm, ein Fach | 1–10 |
| **Balkonsandkasten L** | 180 × 60 cm | 158 × 59 cm, zwei Fächer | 1–10 |

Die Auswahl „Maße“ im Shop nennt die Größe der Bank. Die Unterschiede:

- **Teilenamen:** Bei M heißen vier Teile A-1, F-1, G-1 und J-1, bei L heißen sie A, F, G und J. Alle anderen Buchstaben sind gleich.
- **Schritt 3:** M hat 1 Mittelriegel D, L hat 2.
- **Schritt 6 bis 8 und 10:** Nur L hat die Trennwand I. M hat 2 Randbretter K, L hat 3.
- **Schrauben:** Die Anzahl steht in den Tabellen und Schritten getrennt für M und L.
- **Abbildungen:** Wo sich M und L unterscheiden, zeigt der Schritt beide Zeichnungen. Die Schritte 2, 4 und 9 sind bei M und L gleich, die Abbildung zeigt dort die Ausführung L.

## Maße

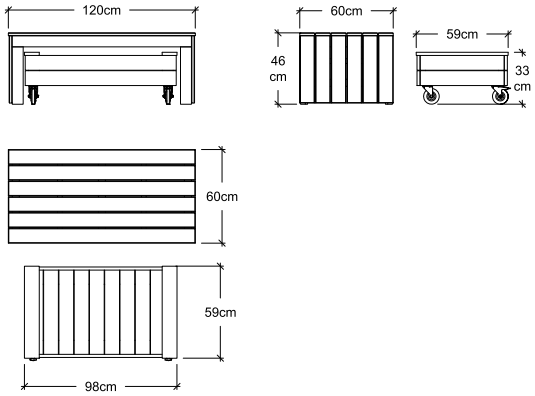


Ausführung M: Bank 120 cm lang, 60 cm breit, 46 cm hoch. Sandkasten 98 cm lang, 59 cm breit, 33 cm hoch.

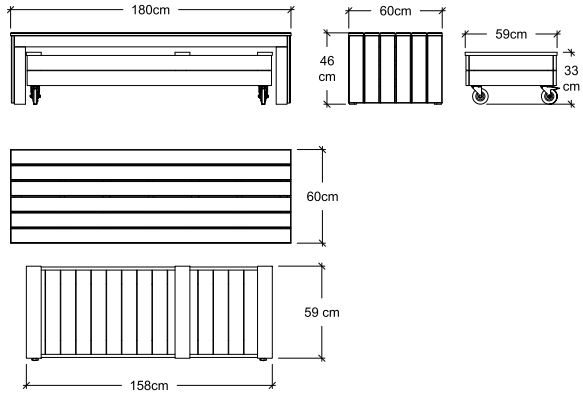


Ausführung L: Bank 180 cm lang, 60 cm breit, 46 cm hoch. Sandkasten 158 cm lang, 59 cm breit, 33 cm hoch.

# Lieferumfang

Die Buchstaben entsprechen den Zeichnungen, die Bezeichnung in Klammern beschreibt das Teil. Stehen zwei Buchstaben in einer Zeile, gilt der erste für M und der zweite für L. E, F, G, H und I sind fertige Elemente aus mehreren Brettern. Maßtoleranz ± 2 mm.

## Bank

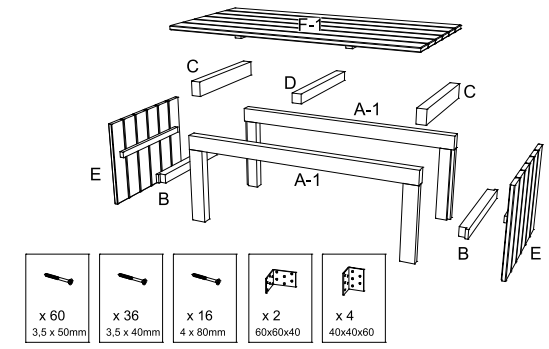


Ausführung M

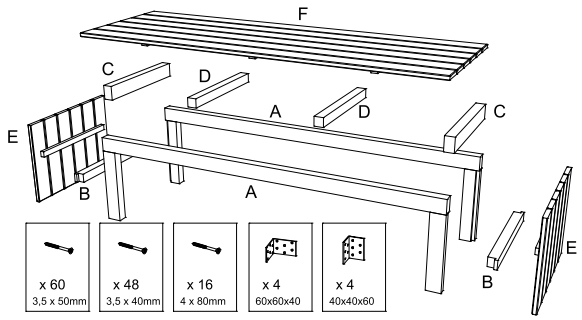


Ausführung L

| Holzteile der Bank | M | L |
|---|---|---|
| **A-1** / **A** (Längsträger mit 2 Beinen) | 2 | 2 |
| **B** (Querstrebe unten) | 2 | 2 |
| **C** (Querriegel an den Enden) | 2 | 2 |
| **D** (Mittelriegel) | 1 | 2 |
| **E** (Seitenwand) | 2 | 2 |
| **F-1** / **F** (Sitzfläche) | 1 | 1 |

| Schrauben und Winkel für die Bank | M | L |
|---|---|---|
| **3,5 × 50 mm** (Schraube) | 60 | 60 |
| **3,5 × 40 mm** (Schraube) | 36 | 48 |
| **4 × 80 mm** (Schraube) | 16 | 16 |
| **Winkel 60 × 60 × 40** | 2 | 4 |
| **Winkel 40 × 40 × 60** | 4 | 4 |

## Sandkasten

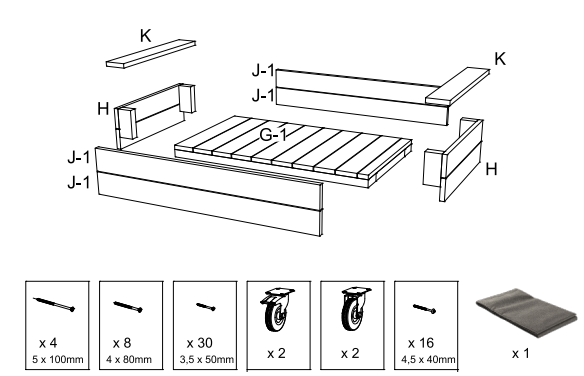


Ausführung M

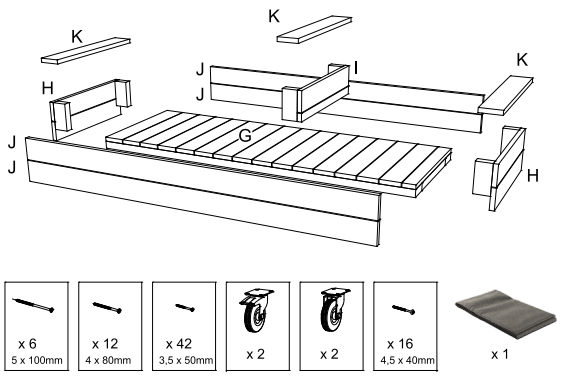


Ausführung L

| Teile des Sandkastens | M | L |
|---|---|---|
| **G-1** / **G** (Boden) | 1 | 1 |
| **H** (Stirnwand mit 2 Pfosten) | 2 | 2 |
| **I** (Trennwand) | – | 1 |
| **J-1** / **J** (Seitenbrett) | 4 | 4 |
| **K** (Randbrett) | 2 | 3 |
| **Rolle mit Bremse** | 2 | 2 |
| **Rolle ohne Bremse** | 2 | 2 |
| **Fasertuch** | 1 | 1 |

| Schrauben für den Sandkasten | M | L |
|---|---|---|
| **5 × 100 mm** (Schraube) | 4 | 6 |
| **4 × 80 mm** (Schraube) | 8 | 12 |
| **3,5 × 50 mm** (Schraube) | 30 | 42 |
| **4,5 × 40 mm** (Schraube für die Rollen) | 16 | 16 |

Die Rollen haben einen Durchmesser von Ø 100 mm. Das Fasertuch ist ein Vlies aus Polypropylen und Polyester, 160 × 150 cm groß, und lässt sich zuschneiden.

## Das brauchen Sie

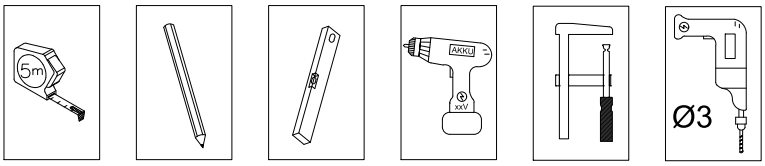


- Maßband (5 m) und Bleistift
- Wasserwaage
- Akkuschrauber mit passendem Bit
- Schraubzwinge
- Bohrmaschine mit Bohrer Ø 3 mm (zum Vorbohren für die Rollen, Schritt 9)
- Holzschutz, für Kinderspielgeräte geeignet, für alle Flächen innen und außen (nicht im Lieferumfang)
- Sauberer Sand ohne Zusätze (nicht im Lieferumfang), Menge siehe Schritt 10

Rechnen Sie mit etwa 2 Stunden für eine Person, ohne den Anstrich mit Holzschutz.

## Sicherheitshinweise

**Warnung**

- Warnung. Nur für privaten Gebrauch.
- Ab 1 Jahr.
- Der Balkonsandkasten ist CE-gekennzeichnet und entspricht EN 71-8.
- Achtung! Nur unter Aufsicht von Erwachsenen benutzen.
- Nehmen Sie keine Änderungen an der Konstruktion vor.
- Bewahren Sie diese Anleitung für späteren Gebrauch auf.

**Räder verriegeln**

Die Räder müssen verriegelt sein, wenn der Sandkasten in Gebrauch ist oder unter der Bank gelagert wird. Stellen Sie dazu die Bremsen der beiden Rollen mit Bremse fest.

### Holz und Sand

- Die Holzteile sind unbehandelt und müssen vor dem Zusammenbau gestrichen werden. Beschichten Sie alle Oberflächen (innen und außen) mit einem transparenten (lasierenden) oder deckenden Holzschutz.
- Füllen Sie den Sandkasten mit sauberem Sand, vermeiden Sie Sand mit Zusätzen.
- Kontrollieren Sie Bank und Sandkasten regelmäßig, mindestens aber alle 3 Monate (siehe Pflege und Wartung).

### Aufstellort

- Der Sandkasten mit Rädern sollte sich leicht unter die Bank rollen lassen, damit er aus dem Weg ist, wenn er nicht benutzt wird.
- Stellen Sie den Sandkasten mit Bank auf eine ebene Fläche.
- Die Abbildung zeigt Sandkasten (59 cm) und Bank (60 cm) von der Seite. Mit herausgerolltem Sandkasten brauchen Sie in der Tiefe 180 cm Platz, bei M und L.
- Die Rollen mit Bremse sitzen auf der Seite des Sandkastens, die von der Bank wegzeigt. So erreichen Sie die Bremsen auch, wenn der Sandkasten unter der Bank steht.

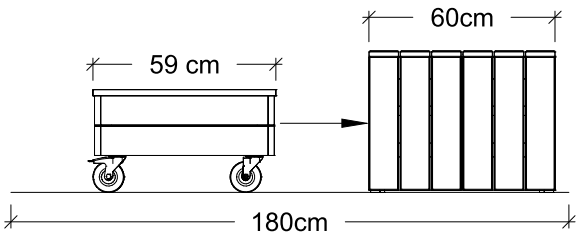


### Unsere Hinweise

- Kinder während der Montage fernhalten, Schrauben und Kleinteile nicht offen liegen lassen.
- Erst zum Spielen freigeben, wenn alle Schrauben fest sitzen, alle Schraubenköpfe versenkt sind und keine Schraubenspitze herausragt.
- Einen Holzschutz wählen, der für Kinderspielgeräte geeignet ist, und ihn vor dem Spielen vollständig trocknen lassen.
- Beim Hinein- und Herausrollen des Sandkastens auf Finger und Füße achten.

# Montage Schritt für Schritt

## Bank

### 1 Gestell aus Längsträgern und Querstreben

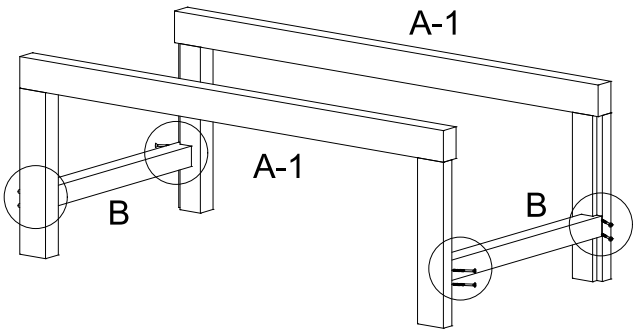


Ausführung M: A-1

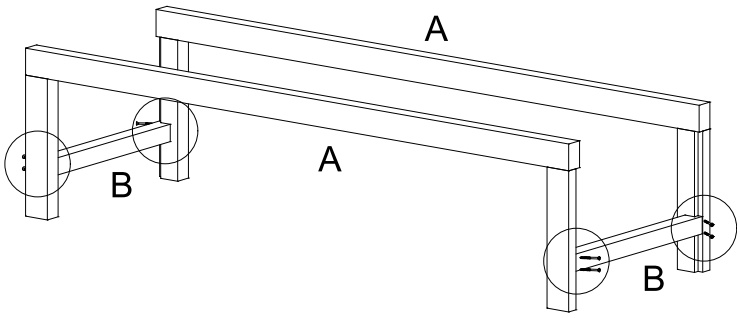


Ausführung L: A

- Die beiden Längsträger mit Beinen (M: A-1, L: A) parallel aufstellen, die Beine nach unten.
- An jedem Ende eine B (Querstrebe) zwischen die Beine der beiden Längsträger setzen. Die Unterkante von B liegt 10 cm über dem unteren Ende der Beine (Detail).
- B an jedem Bein mit 2 Schrauben 3,5 × 50 mm befestigen, wie abgebildet (Kreise). Zusammen 8 Schrauben 3,5 × 50 mm, bei M und L.

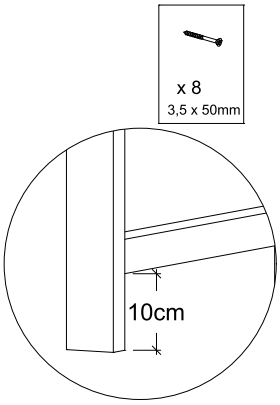


Detail: 10 cm von der Unterkante von B bis zum Ende des Beins

## 2 Querriegel C mit Winkeln

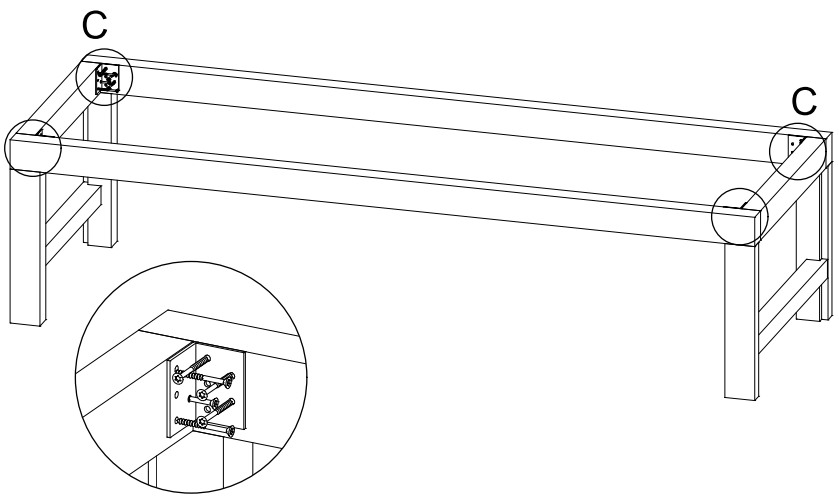


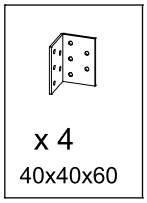


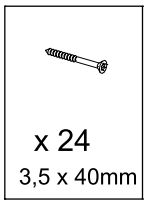


- An beiden Enden je ein C (Querriegel) oben zwischen die beiden Längsträger setzen, wie abgebildet.
- In jede der 4 Ecken zwischen C und Längsträger innen einen Winkel 40 × 40 × 60 setzen und mit 6 Schrauben 3,5 × 40 mm befestigen (Detail).
- Zusammen 4 Winkel 40 × 40 × 60 und 24 Schrauben 3,5 × 40 mm. Bei M und L gleich, die Abbildung zeigt L.

## 3 Mittelriegel D mit Winkeln

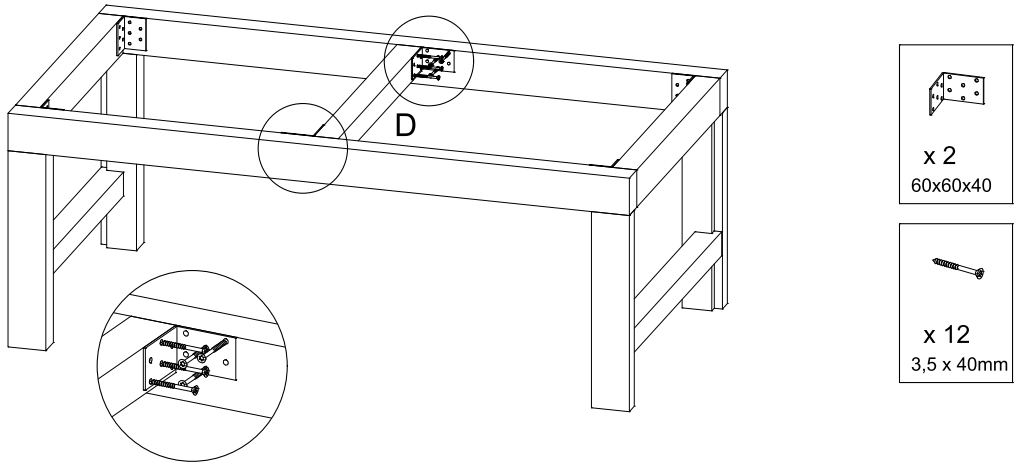


Ausführung M: 1 D

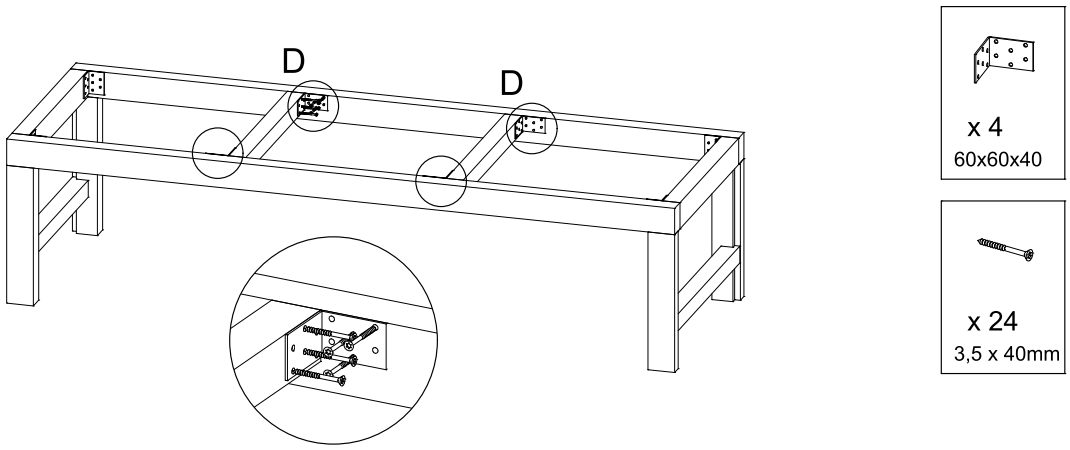


Ausführung L: 2 D

- **M:** 1 D (Mittelriegel) etwa in der Mitte zwischen die beiden Längsträger setzen, wie abgebildet. **L:** 2 D in etwa gleichen Abständen, wie abgebildet. Die Abbildungen geben für die Lage von D kein Maß an.
- An beiden Enden jedes D innen einen Winkel 60 × 60 × 40 setzen und mit 6 Schrauben 3,5 × 40 mm befestigen (Detail).
- **M:** 2 Winkel und 12 Schrauben 3,5 × 40 mm. **L:** 4 Winkel und 24 Schrauben 3,5 × 40 mm.

**Tipp**
Legen Sie die Sitzfläche (M: F-1, L: F) vor dem Festschrauben von D probeweise auf.

## 4 Seitenwände E

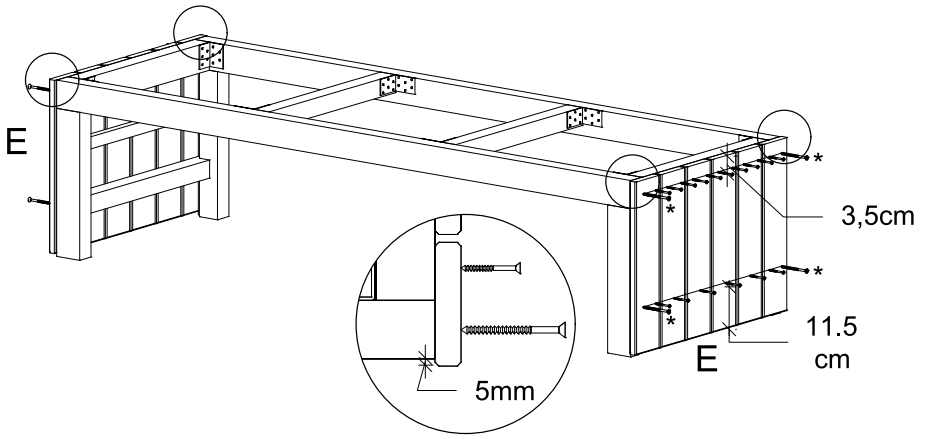


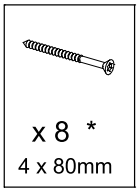


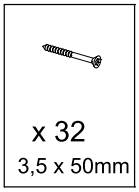


- An beide Enden des Gestells je eine E (Seitenwand) setzen, die Seite mit der Querleiste nach innen.
- E so ansetzen, dass das äußere Brett seitlich 5 mm über die Außenseite des Längsträgers übersteht (Detail, Blick von oben).
- Jede E von außen festschrauben: oben eine Reihe 3,5 cm unter der Oberkante mit 10 Schrauben 3,5 × 50 mm, unten eine Reihe 11,5 cm über der Unterkante mit 6 Schrauben 3,5 × 50 mm.
- In den beiden äußeren Brettern von E oben und unten zusätzlich je 1 Schraube 4 × 80 mm (in der Abbildung mit * markiert), also 4 je Seitenwand.
- Zusammen 32 Schrauben 3,5 × 50 mm und 8 Schrauben 4 × 80 mm. Bei M und L gleich, die Abbildung zeigt L.

## 5 Sitzfläche F

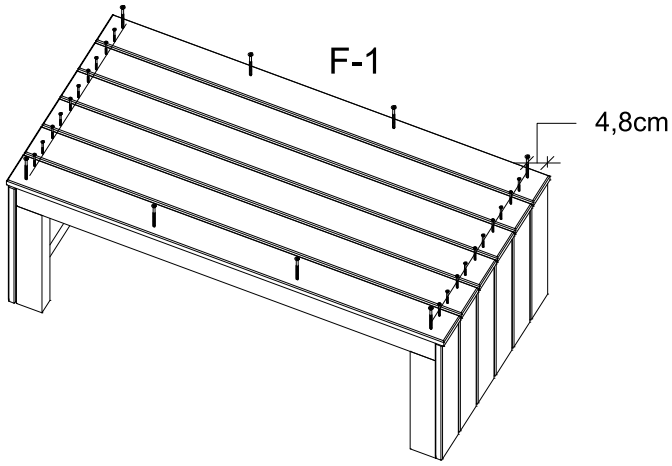


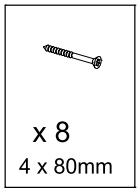


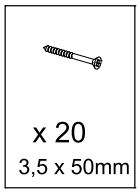


Ausführung M: F-1

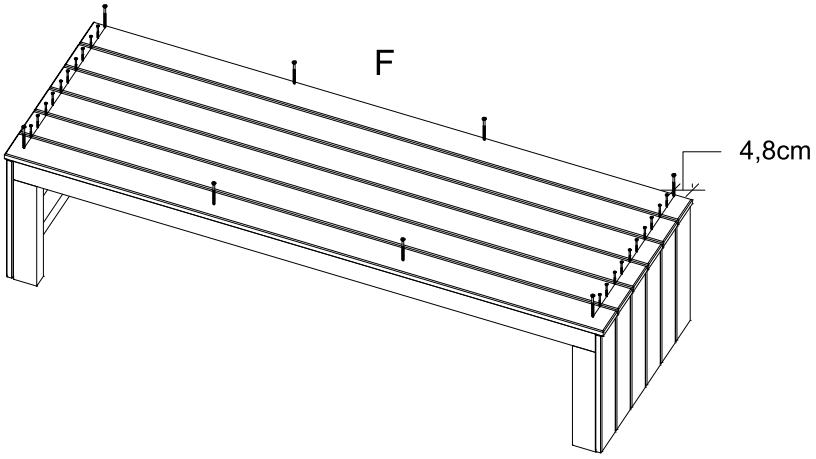


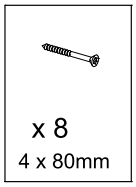


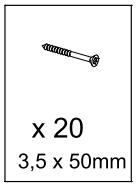


Ausführung L: F

- Die Sitzfläche (M: F-1, L: F) auf das Gestell legen, wie abgebildet.
- An beiden Enden je eine Schraubenreihe 4,8 cm vom Rand: 2 Schrauben je Planke, davon in den beiden äußeren Planken je 1 Schraube 4 × 80 mm, sonst 3,5 × 50 mm. Je Ende sind das 10 Schrauben 3,5 × 50 mm und 2 Schrauben 4 × 80 mm.
- Zusätzlich in den beiden äußeren Planken je 2 Schrauben 4 × 80 mm, wie abgebildet.
- Zusammen 20 Schrauben 3,5 × 50 mm und 8 Schrauben 4 × 80 mm, bei M und L.



Die Schraubenköpfe sitzen versenkt.

## Sandkasten

### 6 Boden und Stirnwände

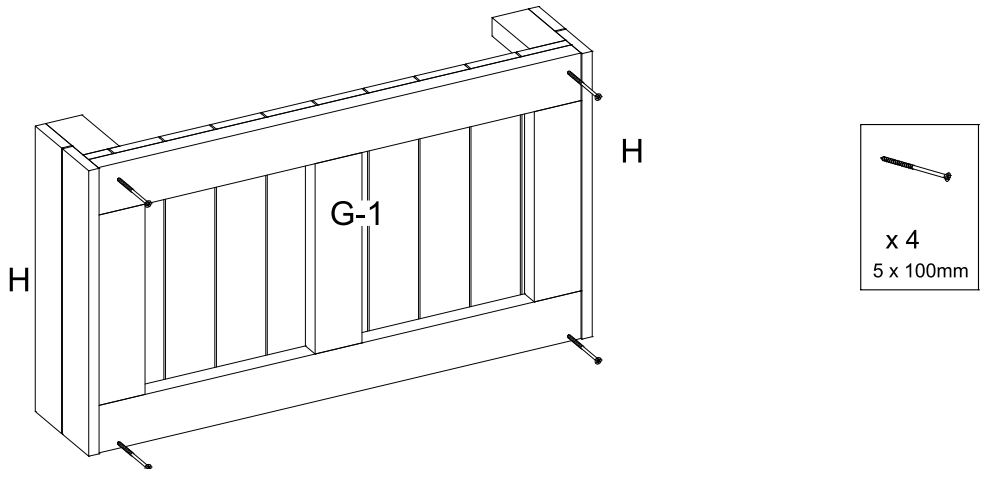


Ausführung M: G-1 und 2 H

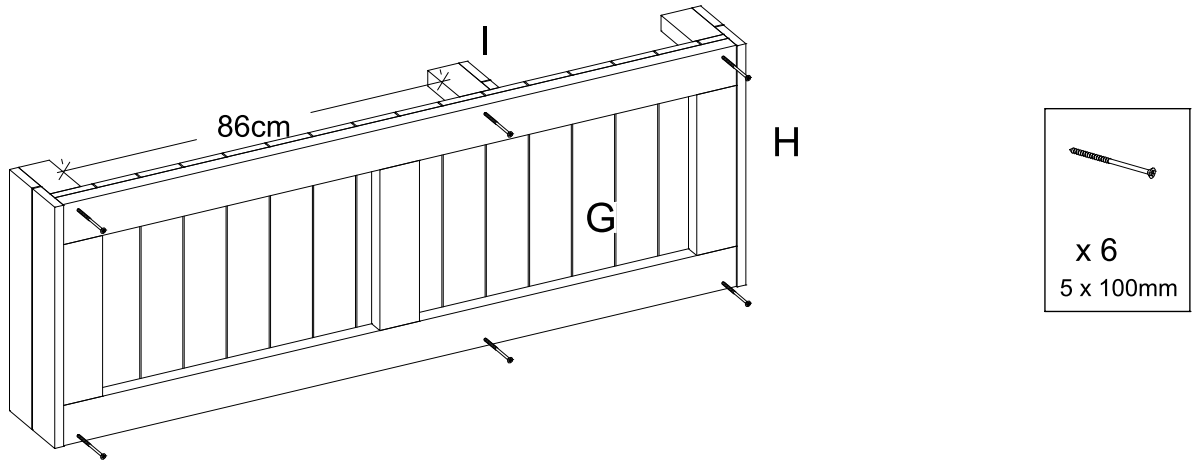


Ausführung L: G, 2 H und I

- Die Abbildungen zeigen den Boden von unten.
- An beide Enden des Bodens (M: G-1, L: G) je eine H (Stirnwand) setzen, die Pfosten nach innen, und von unten durch den Boden mit je 2 Schrauben 5 × 100 mm befestigen, wie abgebildet.
- **Nur L:** I (Trennwand) mit den Pfosten zum großen Fach einsetzen, wie abgebildet, und ebenfalls mit 2 Schrauben 5 × 100 mm befestigen. 86 cm ist der Abstand zwischen den Pfosten von H und I; das große Fach wird so innen 100 cm lang (Schritt 10).
- **M:** 4 Schrauben 5 × 100 mm. **L:** 6 Schrauben 5 × 100 mm.

## 7 Seitenbretter J

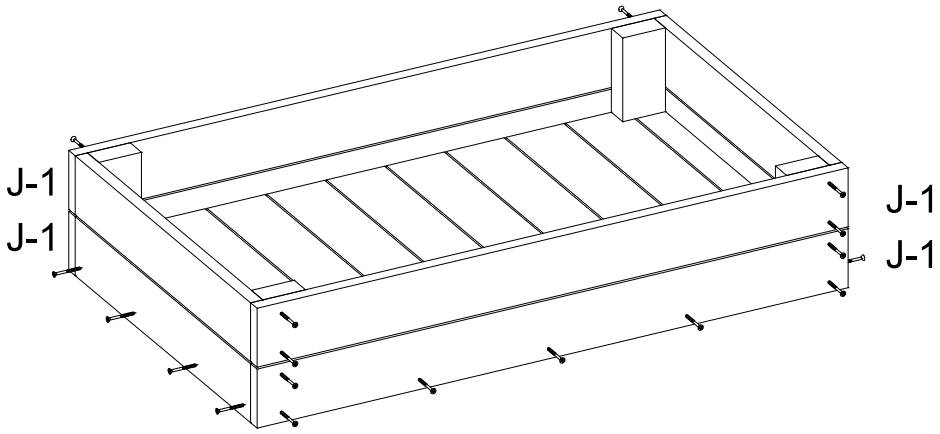


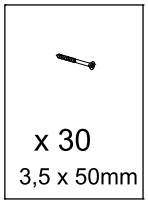


Ausführung M: J-1

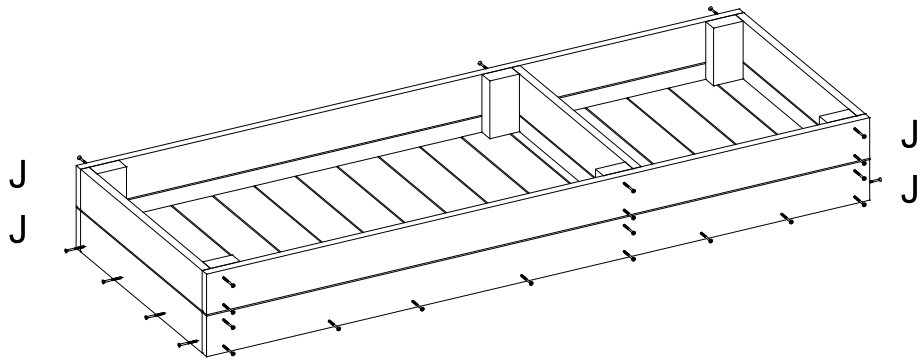


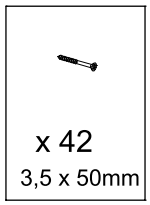


Ausführung L: J

- An jede Längsseite 2 Seitenbretter (M: J-1, L: J) übereinander setzen.
- Jedes Brett an beiden Enden mit je 2 Schrauben 3,5 × 50 mm an H befestigen. **Nur L:** jedes Brett zusätzlich mit 2 Schrauben an I.
- Am unteren Rand des unteren Bretts dazwischen eine Reihe Schrauben 3,5 × 50 mm in den Boden: **M** 3, **L** 5 je Längsseite.
- An beiden Stirnseiten unten je 4 Schrauben 3,5 × 50 mm, wie abgebildet (in der Abbildung links).
- Die zweite Längsseite genauso (in der Abbildung verdeckt). Zusammen **M** 30 und **L** 42 Schrauben 3,5 × 50 mm.

## 8 Randbretter K

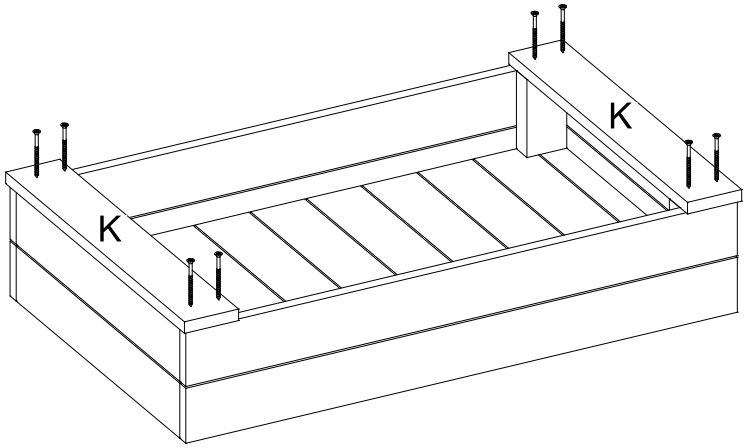


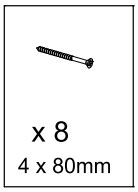


Ausführung M: 2 K

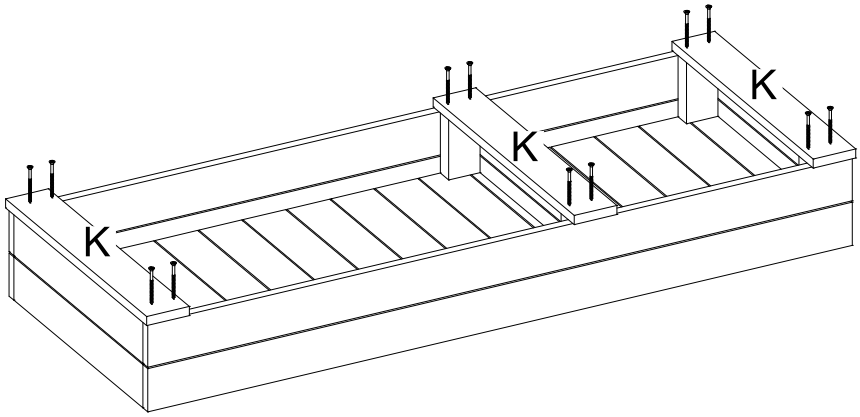


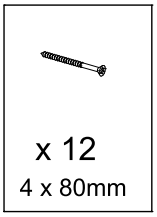


Ausführung L: 3 K

- **M:** je ein K (Randbrett) flach auf beide Stirnwände H legen. **L:** je ein K auf beide H und eines auf die Trennwand I.
- Jedes K mit 4 Schrauben 4 × 80 mm von oben befestigen, 2 an jedem Ende, wie abgebildet.
- **M:** 8 Schrauben 4 × 80 mm. **L:** 12 Schrauben 4 × 80 mm.

## 9 Rollen montieren

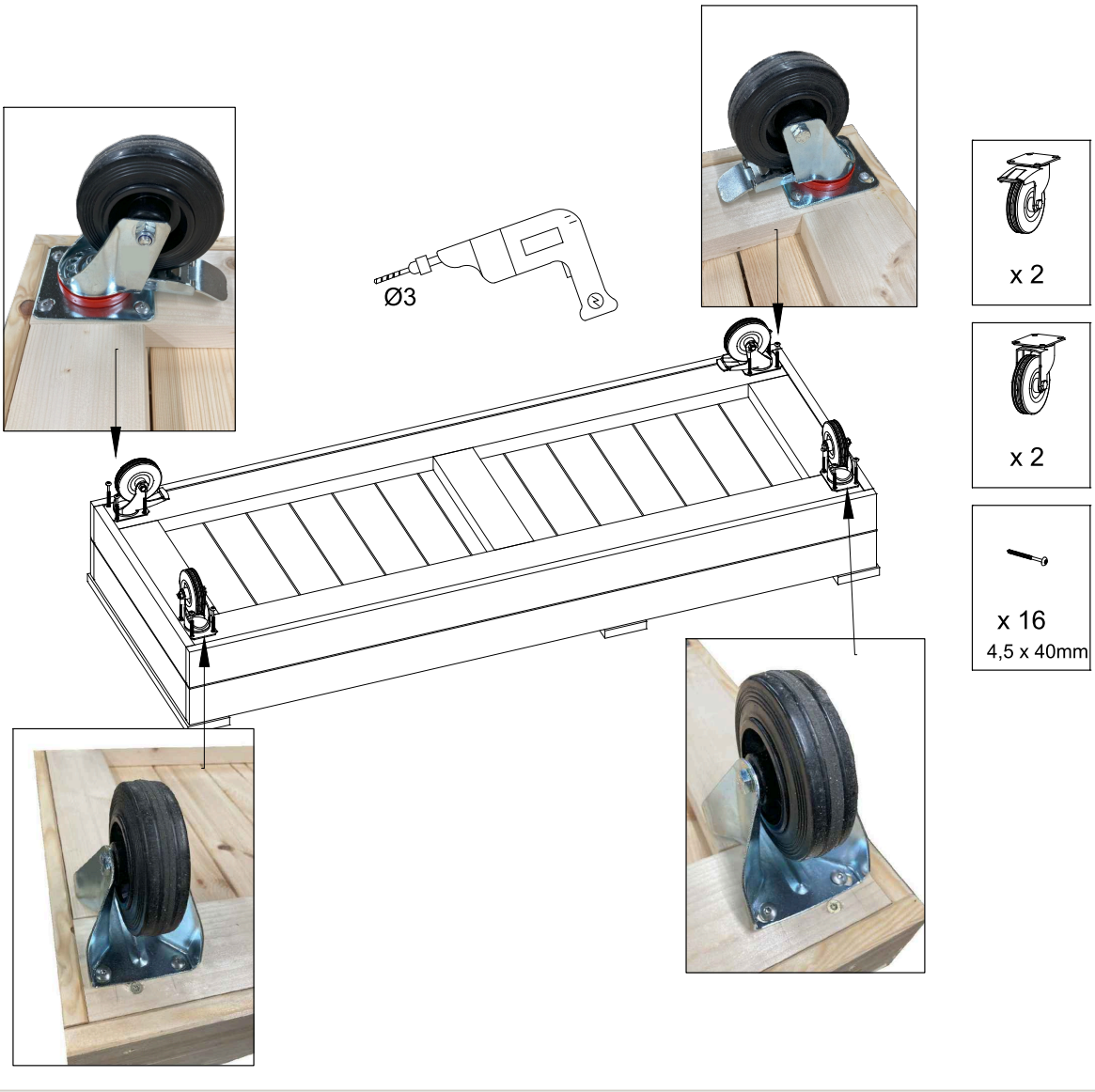


- Den Sandkasten umdrehen, so dass der Boden oben liegt.
- An jede Ecke eine Rolle setzen, die Löcher mit Ø 3 mm vorbohren und jede Rolle mit 4 Schrauben 4,5 × 40 mm befestigen. Zusammen 16 Schrauben 4,5 × 40 mm.
- Die 2 Rollen mit Bremse kommen an die beiden Ecken einer Längsseite, die 2 Rollen ohne Bremse an die Ecken der anderen Längsseite, wie auf den Fotos.
- Stellen Sie den Sandkasten später so unter die Bank, dass die Seite mit den Bremsen von der Bank wegzeigt (siehe Aufstellort).
- Bei M und L gleich, die Abbildung zeigt L.

## 10 Fasertuch und Sand

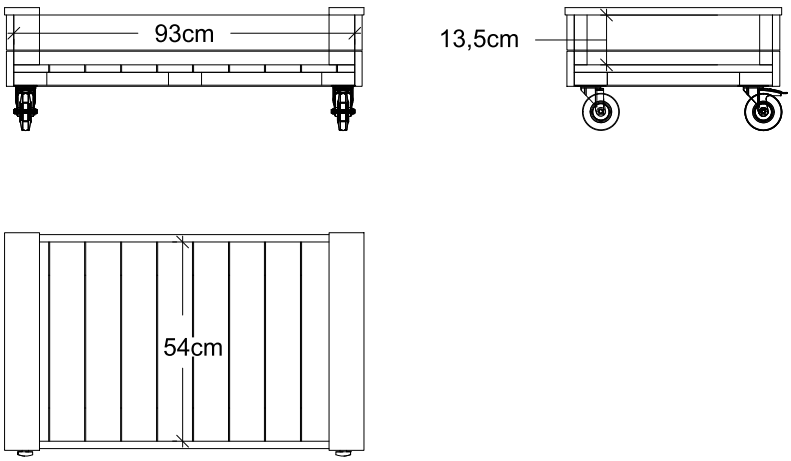


Ausführung M: 93 cm, 54 cm, Innenhöhe 13,5 cm

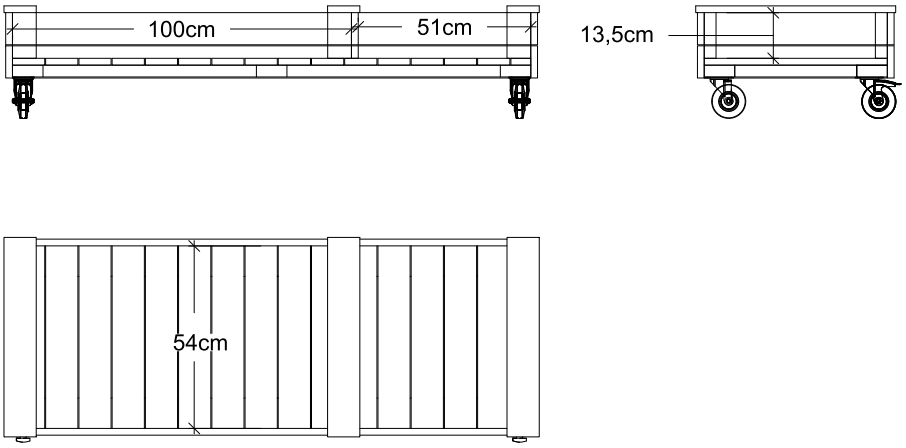


Ausführung L: Fächer 100 cm und 51 cm, 54 cm, Innenhöhe 13,5 cm

- Legen Sie das Fasertuch vor dem Befüllen in den Sandkasten, bei L in das große Fach. Es lässt sich passend zuschneiden.
- Füllen Sie den Sandkasten mit sauberem Sand, vermeiden Sie Sand mit Zusätzen. 1 L Sand = 1,6 kg.
- **M:** Rauminhalt 13 × 54 × 93 cm = 0,065 m³ = 65 L. Empfohlene Menge: 50–60 kg Sand (50 kg sind etwa 30 Liter).
- **L:** Rauminhalt des großen Fachs 13 × 54 × 100 cm = 0,070 m³ = 70 L. Empfohlene Menge: 75 kg Sand (etwa 47 Liter) im großen Fach. Das kleine Fach (51 cm) ist zum Aufbewahren von Spielzeug gedacht.
- Rollen Sie den Sandkasten unter die Bank, wenn er nicht benutzt wird, und stellen Sie die Bremsen fest.

# Pflege und Wartung

**Regelmäßig kontrollieren**

Es ist wichtig, die Bank und den Sandkasten in gutem Zustand zu halten. Kontrollieren Sie die Bank und den Sandkasten regelmäßig, mindestens aber alle 3 Monate:

- Prüfen Sie, ob die Konstruktion intakt ist, und ersetzen Sie gegebenenfalls verschlissene oder defekte Teile.
- Die Räder müssen mit säurefreiem Öl geschmiert werden.
- Sauberer Sand im Sandkasten, kein Sand mit Zusätzen.

- Unter der Bank bleibt der Sand sauber. Rollen Sie den Sandkasten deshalb nach dem Spielen wieder unter die Bank.
- Unbehandeltes Holz muss mit einem Holzanstrich behandelt werden. Trockenes, unbehandeltes Holz lässt sich vor dem Zusammenbau am leichtesten streichen. Entfernen Sie vorher Staub und Schmutz.
- Vor dem Nachstreichen Staub und Schmutz sorgfältig entfernen. Vergrautes oder nachgedunkeltes Holz zuerst mit einem Holzreiniger reinigen und dann neu behandeln. Verwenden Sie dafür einen Holzschutz, der für Kinderspielgeräte geeignet ist.
- Feine Trockenrisse sind bei Holz normal. Prüfen Sie bei der Kontrolle Risse, Splitter und lose Teile und ersetzen Sie defekte Teile. Austretendes Harz vorsichtig abkratzen.
- Prüfen Sie dabei auch, ob alle Schrauben fest sitzen, und ziehen Sie sie bei Bedarf nach.

# Service und Kontakt

### Fragen zur Montage?

Unser Kundenservice hilft Ihnen gern weiter.

04101 / 835 510 · Mo–Fr 8–17 Uhr

info@meingartenversand.de

### Lieber montieren lassen?

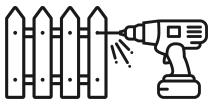

Hier finden Sie unsere Montagepartner.

Montagepartner finden

## Weitere Informationen

- Balkonsandkasten im Shop ansehen
- Gartenbänke
- Alle Montageanleitungen und Montage-Videos

Bitte bewahren Sie diese Anleitung für spätere Wartungsarbeiten auf.

meingartenversand.de ist ein Onlineshop der Jukom GmbH • Birkenweg 32 • 22395 Hamburg
info@meingartenversand.de • www.meingartenversand.de • Telefon 04101 / 835 510
Stand: 10/2026