Montageanleitung

Hochbeet Holz Weser

Hochbeet auf vier Pfosten aus vormontierten Wänden, Bodenbrettern, Abdeckleisten und Folieneinsatz aufbauen



Maße (B × H × T)	Material	Pfosten	Schrauben H / I
192 × 72 × 72 cm	**Kiefer/Fichte, grün druckimprägniert**	**9 × 9 cm**	**20 + 40 Stück**

Mit dieser Anleitung bauen Sie das Hochbeet Holz Weser auf. Das Hochbeet steht auf vier Pfosten und wird aus vormontierten Wänden, Bodenbrettern, Abdeckleisten und einem Kunststoffeinsatz zusammengesetzt. Die Teileübersicht zeigt alle Teile mit Buchstaben und Anzahl, die Gesamtansicht das fertig aufgebaute Hochbeet. Einzelne Montageschritte sind nicht gezeichnet: Bauen Sie das Hochbeet so zusammen, wie es die Gesamtansicht zeigt.

Lieferumfang

Die Buchstaben entsprechen der Teileübersicht, die Bezeichnung in Klammern beschreibt das Teil.

Teil	Beschreibung	Anzahl
A (Stirnwand)	3 Bretter auf 2 Querleisten	2
B (Längswand)	3 Bretter mit Leisten, wie abgebildet	2
CA (Bodenbrett)	Enden und Kanten wie abgebildet	1
CB (Bodenbrett)	Enden und Kanten wie abgebildet	1
CC (Bodenbrett)	Enden und Kanten wie abgebildet	11
D (Pfosten mit Nut)	Vierkantpfosten 9 × 9 cm	4
E (Abdeckleiste kurz)	Enden auf Gehrung, wie abgebildet	2
F (Abdeckleiste lang)	Enden auf Gehrung, wie abgebildet	2
G (Kunststoffeinsatz)	Folieneinsatz	1

Schraube	Ausführung	Anzahl
H (Schraube kurz)	Senkkopf, die kürzere	20
I (Schraube lang)	Senkkopf, die längere	40

Die Wände A und B werden vormontiert geliefert. Die Bodenbretter CA, CB und CC unterscheiden sich in der Form ihrer Enden und Kanten: Vergleichen Sie sie vor dem Einbau mit der Teileübersicht. Die Holzteile sind aus grün druckimprägnierter Kiefer/Fichte, die Bretter messen 28 × 145 mm. Das fertige Hochbeet ist 192 cm breit, 72 cm hoch und 72 cm tief.

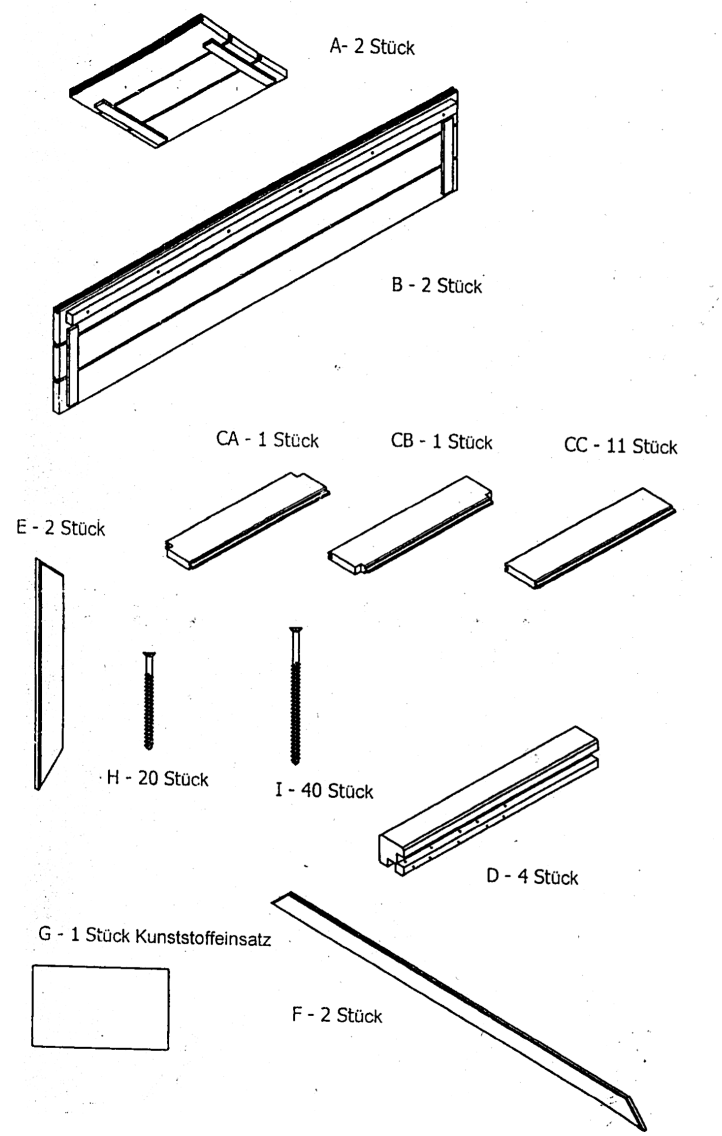

Teileübersicht mit Buchstaben und Stückzahlen

Das brauchen Sie

Empfohlenes Werkzeug und Zubehör, nicht im Lieferumfang:

- Akkuschrauber mit passendem Bit für die Senkkopfschrauben H und I
- Wasserwaage zum Ausrichten
- Arbeitshandschuhe

Wir empfehlen, das Hochbeet zu zweit aufzubauen: Die Längswände B sind lang und lassen sich zu zweit leichter halten und ausrichten.

Sicherheitshinweise

Vor der Montage lesen

- Tragen Sie bei der Montage Arbeitshandschuhe, damit Sie sich nicht an Holzsplittern verletzen.
- Halten Sie Kinder während der Montage fern und bewahren Sie Schrauben und Verpackungsfolien außer Reichweite von Kindern auf.
- Stellen Sie das Hochbeet auf einen ebenen, festen Untergrund, damit es sicher auf allen vier Pfosten steht.
- Achten Sie beim Verschrauben darauf, dass keine Schraubenspitze aus dem Holz herausragt.
- Befüllen Sie das Hochbeet erst, wenn alle Teile fest verschraubt sind. Steigen Sie nicht auf das Hochbeet und nicht auf die Abdeckleisten.

Aufbau nach der Gesamtansicht

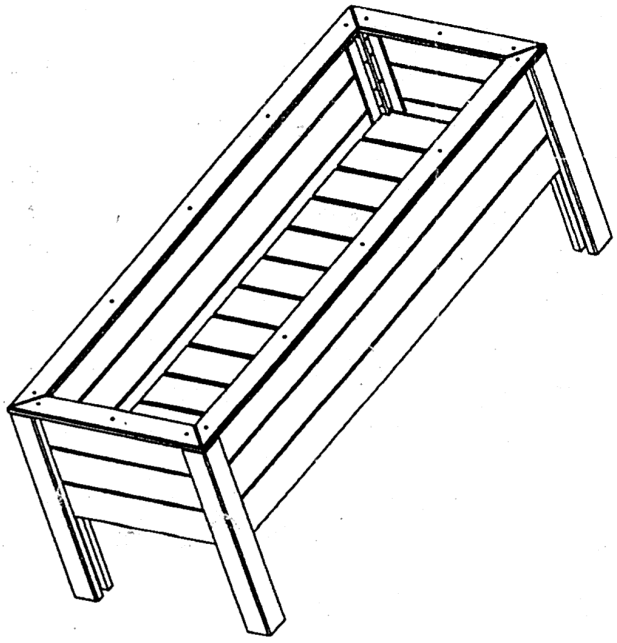

Das fertig aufgebaute Hochbeet

So sitzen die Teile im fertigen Hochbeet. Die Liste beschreibt die Lage der Teile, keine Reihenfolge:

- **Pfosten D:** an den vier Ecken. Sie tragen das Hochbeet und reichen unten als Beine über die Wände hinaus, wie abgebildet.
- **Stirnwände A:** an den beiden Schmalseiten, **Längswände B:** an den beiden Längsseiten, jeweils zwischen zwei Pfosten. Die Bretter der Wände liegen waagerecht, drei übereinander, wie abgebildet.

- **Bodenbretter CA, CB und 11 × CC:** quer im Boden des Hochbeets, nebeneinander über die ganze Länge, wie abgebildet.
- **Abdeckleisten E und F:** oben als umlaufender Rahmen, die kurzen Leisten E über den Stirnwänden, die langen Leisten F über den Längswänden. An den Ecken stoßen sie auf Gehrung zusammen.
- **Schrauben H und I:** Für die Verbindungen liegen 20 kürzere Schrauben H und 40 längere Schrauben I bei. Die Gesamtansicht zeigt die Schraubpunkte im Abdeckrahmen, die Teileübersicht Bohrpunkte an den Pfosten D und an den Längswänden B. Welche Schraube an welche Verbindung gehört, ist nicht eingezeichnet. Achten Sie darauf, dass keine Schraubenspitze aus dem Holz herausragt.
- **Kunststoffeinsatz G:** vor dem Befüllen innen in das Hochbeet einsetzen. Der Folieneinsatz schützt das Holz vor Staunässe.

Prüfen Sie mit der Wasserwaage, ob das Hochbeet waagerecht steht, und ziehen Sie alle Schrauben fest an.

Pflege und Wartung

- Die grüne Druckimprägnierung macht das Holz widerstandsfähig gegen Wettereinflüsse und Schädlinge. Pflegen Sie das Hochbeet trotzdem regelmäßig mit Holzlasur oder Holzöl: Das schützt das weiche Nadelholz vor Verwitterung und erhält die Optik.
- Der Folieneinsatz G schützt das Holz vor Staunässe und verlängert so die Lebensdauer des Hochbeets. Achten Sie beim Befüllen und Bepflanzen darauf, ihn nicht zu beschädigen.
- Prüfen Sie die Schrauben regelmäßig, zum Beispiel zu Beginn jeder Saison, auf festen Sitz und ziehen Sie lockere Schrauben nach.
- Ersatzteile erhalten Sie über unseren Kundenservice.

Service und Kontakt

Fragen zur Montage?

Unser Kundenservice hilft Ihnen gern weiter.

04101 / 835 510 · Mo–Fr 8–17 Uhr

info@meingartenversand.de

Lieber montieren lassen?

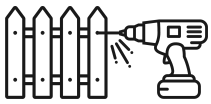

Hier finden Sie unsere Montagepartner.

Montagepartner finden

Weitere Informationen

- Hochbeet Holz Weser im Shop ansehen
- Hochbeete
- Alle Montageanleitungen und Montage-Videos

Bitte bewahren Sie diese Anleitung für spätere Wartungsarbeiten auf.

meingartenversand.de ist ein Onlineshop der Jukom GmbH • Birkenweg 32 • 22395 Hamburg
info@meingartenversand.de • www.meingartenversand.de • Telefon 04101 / 835 510
Stand: 11/2026