Montageanleitung

Holzpflanzkasten Cubic

Rollbaren Pflanzkasten aufbauen – für die Ausführungen Thermoholz und schwarz farbgrundiert



Maße (L × B × H)	Montage	Rollen	Werkzeug
87 × 47 × 65,5 cm	**2 Personen**	**Ø 75 mm, 2 mit Bremse**	**Akkuschrauber, Rollgabelschlüssel**

Mit dieser Anleitung bauen Sie den Holzpflanzkasten Cubic auf. Sie gilt für beide Ausführungen: Thermoholz und schwarz farbgrundiert. Die Abbildungen zeigen Schritt für Schritt, wie Sie die Rollen an den Halterungen befestigen, die Wände mit den Stahlecken verschrauben, die Halterungen einsetzen und den Boden einlegen. Wir empfehlen 2 Personen für den Zusammenbau.

Maße

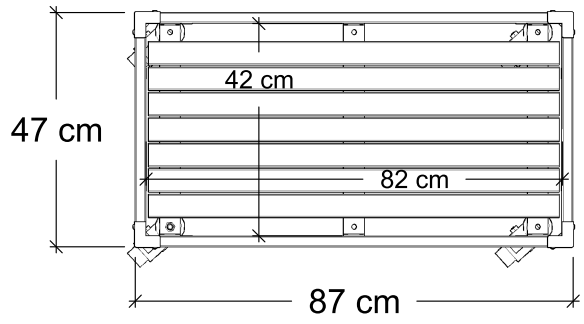

Draufsicht: außen 87 cm lang und 47 cm breit, innen 82 cm lang und 42 cm breit

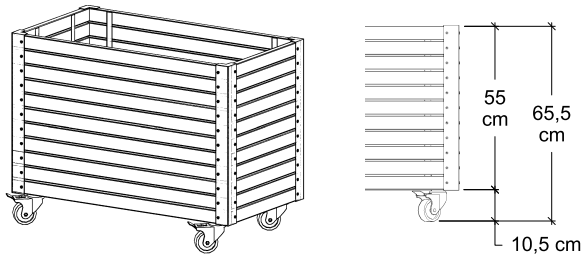

Höhe mit Rollen 65,5 cm, ohne Rollen 55 cm; die Rollen heben den Kasten um 10,5 cm an.

Lieferumfang

Die Buchstaben entsprechen den Zeichnungen, die Bezeichnung in Klammern beschreibt das Teil. Stahlecken, Halterungen, Rollen und Schrauben sind bei beiden Ausführungen gleich, nur die Holzteile unterscheiden sich.

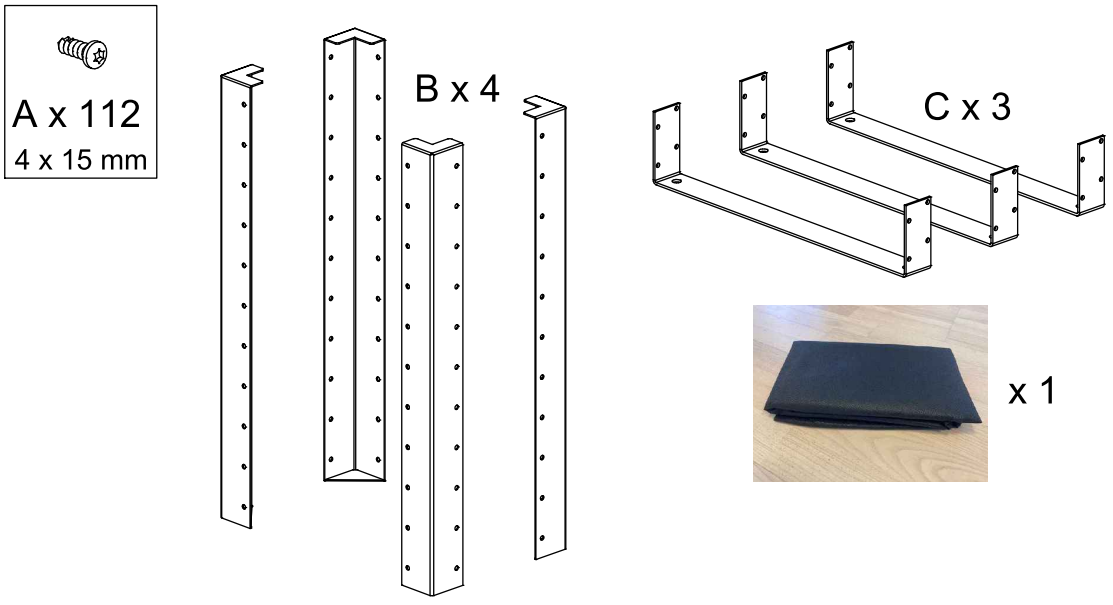

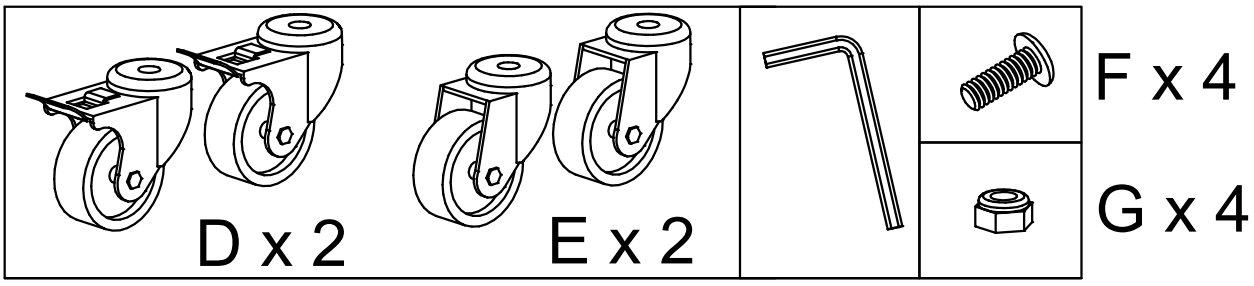

Teil	Maße	Anzahl
A (Schraube)	4 × 15 mm	112
B (Stahlecke)	–	4
C (untere Halterung)	–	3
D (Rolle mit Bremse)	Ø 75 mm	2
E (Rolle ohne Bremse)	Ø 75 mm	2
F (Schraube mit Innensechskant)	–	4
G (Mutter)	–	4
Innensechskantschlüssel	–	1
Fibertex-Tuch (Vlies, zuschneidbar)	–	1

Die Holzteile bestehen aus Leisten mit 19 × 45 mm, der Abstand zwischen den Leisten beträgt 5 mm. Je zwei Wände sind lang (Seitenwände) und zwei kurz (Stirnwände).

Holzteile der Ausführung Thermoholz

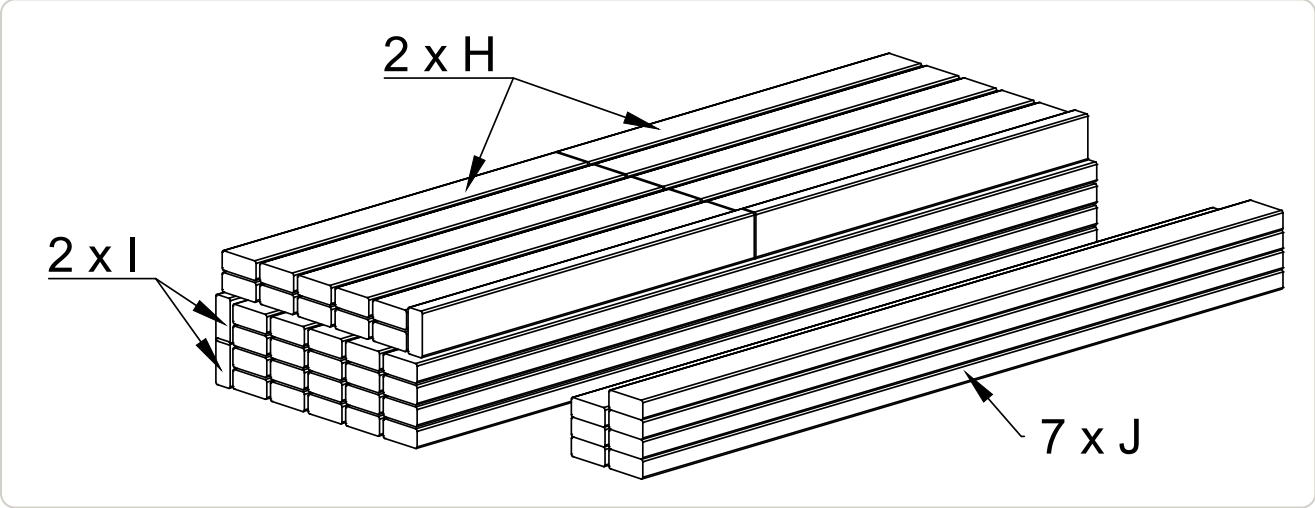

Die Seitenwände (I) und Stirnwände (H) werden als Leisten auf Band vormontiert geliefert, die Bodenleisten (J) lose.

Teil	Maße	Anzahl
H (Stirnwand, Leisten auf Band)	Leisten 19 × 45 mm	2
I (Seitenwand, Leisten auf Band)	Leisten 19 × 45 mm	2
J (Bodenleiste, lose)	19 × 45 mm	7

Holzteile der Ausführung schwarz farbgrundiert

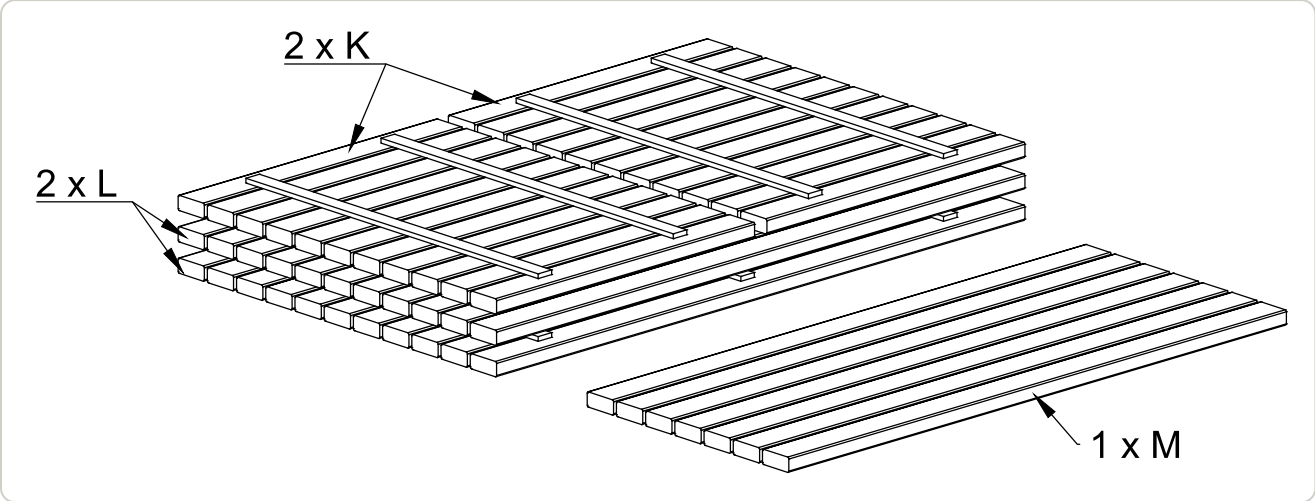

Die Seitenwände (L) und Stirnwände (K) werden mit Querleisten vormontiert geliefert.

Teil	Maße	Anzahl
K (Stirnwand, vormontiert)	Leisten 19 × 45 mm	2
L (Seitenwand, vormontiert)	Leisten 19 × 45 mm	2
M (Boden, wie abgebildet)	Leisten 19 × 45 mm	1

Das brauchen Sie

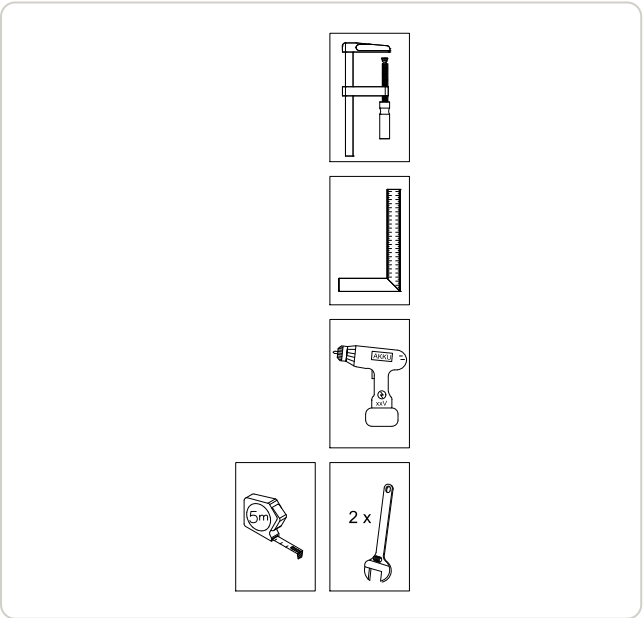

- Akkuschrauber mit passendem Bit für die Schrauben A
- 2 Rollgabelschlüssel
- Innensechskantschlüssel (im Lieferumfang)
- Maßband und Anschlagwinkel
- Schraubzwinge
- Tisch als Arbeitsfläche und zwei Unterlagen für die Wand (siehe Schritt 3)
- Rostschutzöl für die Räder (empfohlen, siehe Schritt 2)

Sicherheitshinweise

Vor der Montage lesen

- Wir empfehlen 2 Personen für den Zusammenbau dieses Produkts.
- Schrauben Sie die Schrauben langsam an, da ThermoWood spröde ist und bei zu schnellem Anschrauben leicht reißen kann. Das langsame Anschrauben gilt für beide Ausführungen.
- Schrauben Sie ruhig und gleichmäßig an.
- Tragen Sie bei der Montage Arbeitshandschuhe: Die Kanten der Stahlteile können scharf sein, Holz kann splittern.
- Halten Sie Kinder während der Montage fern. Kleinteile wie Schrauben und Muttern gehören nicht in Kinderhände.
- Stellen Sie die Bremsen der beiden Rollen D fest, bevor Sie den Kasten bepflanzen. Der befüllte Kasten ist schwer: Rollen Sie ihn nur auf ebenem, festem Untergrund.
- Der Pflanzkasten ist kein Sitzmöbel und kein Spielgerät: nicht darauf setzen, stellen oder klettern.

Montage Schritt für Schritt

1 Räder aus den Rollen nehmen (Bild 1)

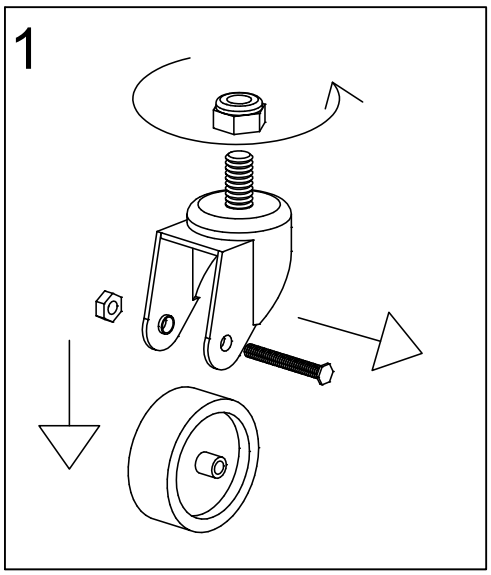

- Bei jeder Rolle oben die Mutter G vom Gewinde der Schraube F abschrauben (Drehpfeil).
- Die Mutter der Achsschraube abschrauben, die Achsschraube herausziehen und das Rad nach unten abnehmen, wie abgebildet.
- In Schritt 2 brauchen Sie F, G, den Innensechskantschlüssel und 2 Rollgabelschlüssel.

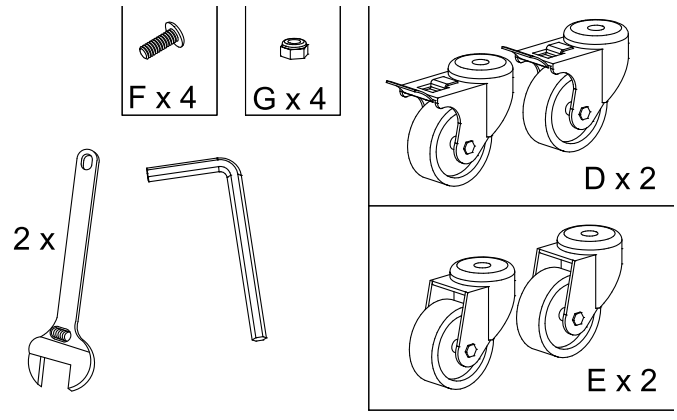

2 Rollen an zwei Halterungen befestigen (Bild 2 und 3)

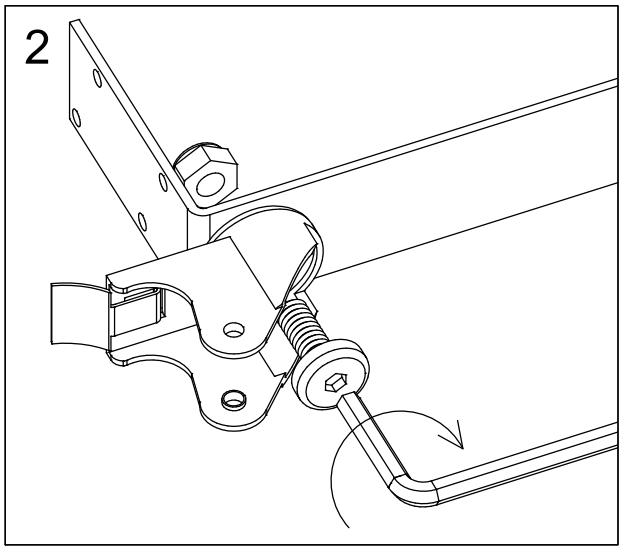

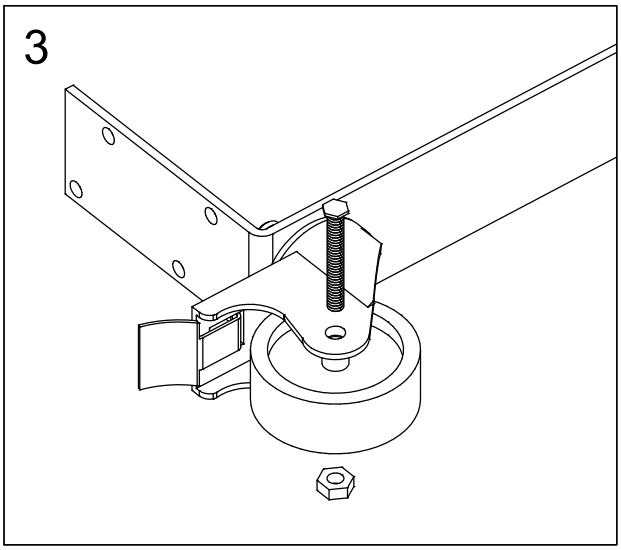

- Bild 2: Die C (untere Halterung) liegt mit den Laschen nach oben. Die Rolle ohne Rad unter ein Ende der C setzen: F (Schraube mit Innensechskant) führt von unten durch die Rolle und die Halterung, G (Mutter) oben auf der Halterung auf F schrauben. F mit dem Innensechskantschlüssel festziehen, wie abgebildet.
- Bild 3: Das Rad wieder einsetzen und mit Achsschraube und Mutter befestigen.
- So zwei C mit Rollen bestücken: An jede kommt eine D (Rolle mit Bremse) und eine E (Rolle ohne Bremse). Die beiden Rollen mit Bremse liegen auf derselben Seite, wie abgebildet. Die dritte C bleibt ohne Rollen.

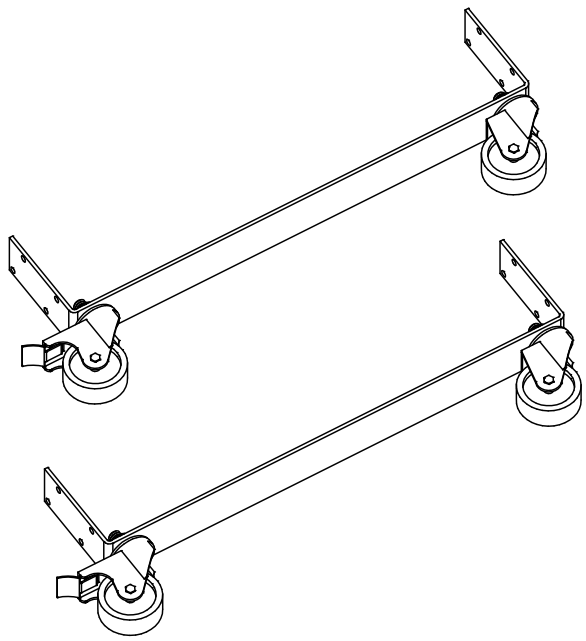

Zwei C mit je einer D und einer E

Räder ölen
Wir empfehlen, alle Räder von Anfang an mit einem Rostschutzöl zu schmieren.

3 Seitenwand auf den Tisch legen

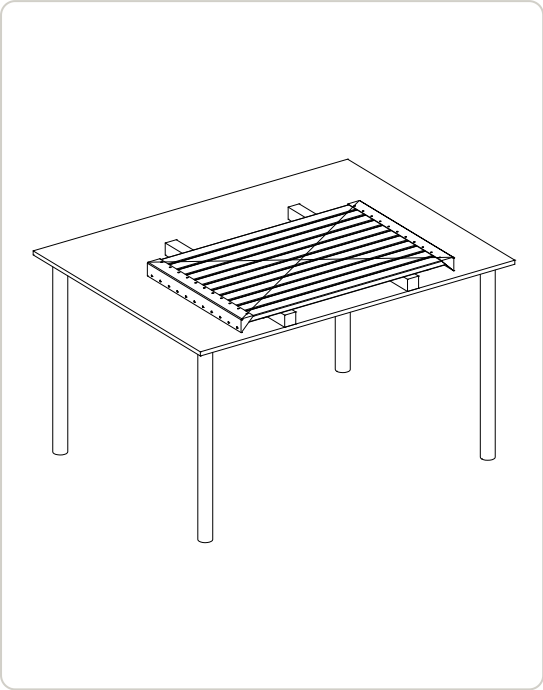

Tipp
Verwenden Sie zum Beispiel einen Tisch und dieses Werkzeug: Maßband, Anschlagwinkel und Schraubzwinge.

- Eine lange Seitenwand mit der Außenseite nach oben auf zwei Unterlagen legen. Band (Thermoholz) bzw. Querleisten (schwarz farbgrundiert) liegen unten und kommen später nach innen.
- An beide Enden je eine B (Stahlecke) auflegen: ein Schenkel oben auf den Leistenenden, der andere an der Stirnseite nach unten, wie abgebildet (deshalb die Unterlagen).
- Die Kappen beider B liegen an derselben Längskante: Das wird die Oberkante des Kastens.

4 Kreuzmaß und rechten Winkel prüfen

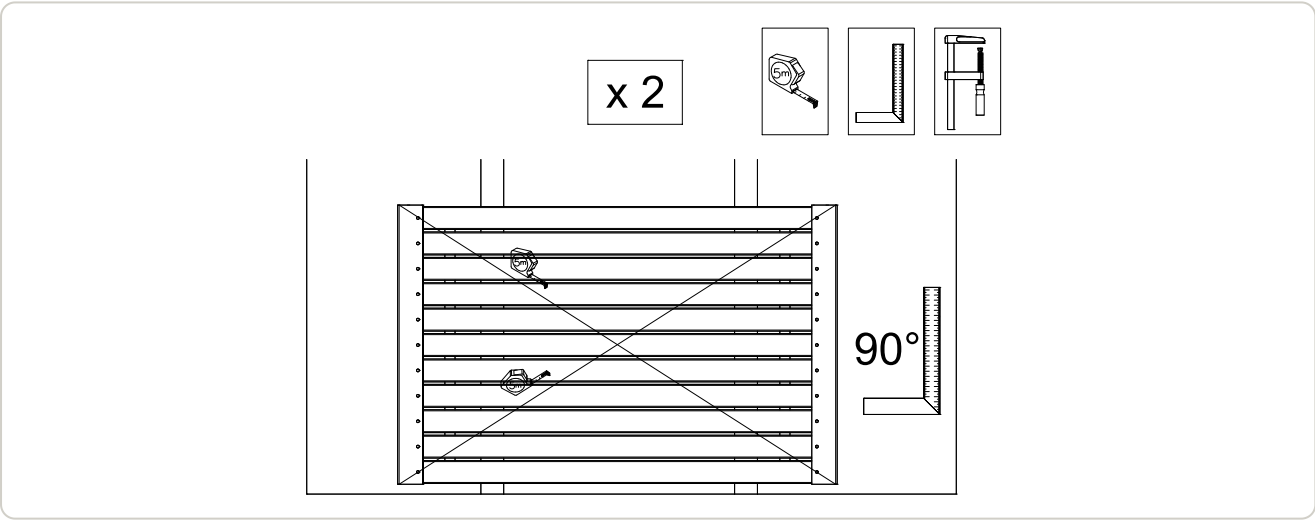

- Den rechten Winkel (90°) mit dem Anschlagwinkel prüfen.
- Das Kreuzmaß prüfen: beide Diagonalen mit dem Maßband messen, wie abgebildet. Sind beide gleich lang, ist die Wand rechtwinklig.
- Das gilt für beide Seitenwände (× 2).

Wichtig
Wichtig ist die Überprüfung des Kreuzmaßes vor dem Verschrauben der Ecken.

5 Stahlecken an den Seitenwänden festschrauben

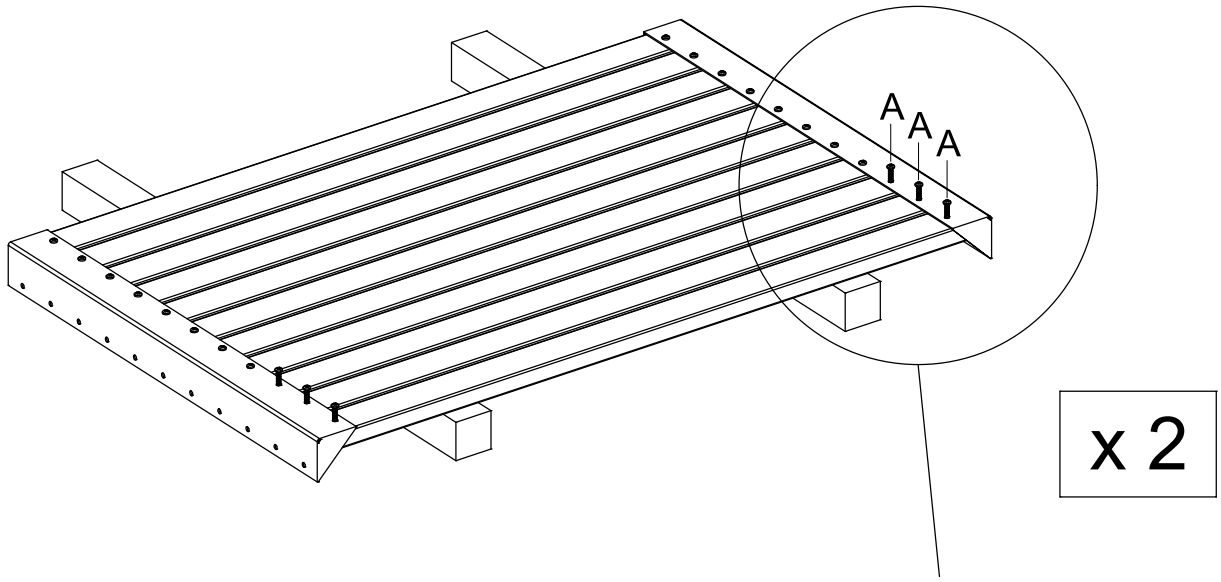

- Die beiden B (Stahlecken) mit je 11 A von oben durch den aufliegenden Schenkel an den Enden der Leisten festschrauben, je Leiste eine Schraube, wie abgebildet.
- Das sind 22 A je Seitenwand. Beide Seitenwände so montieren: zusammen 44 A.

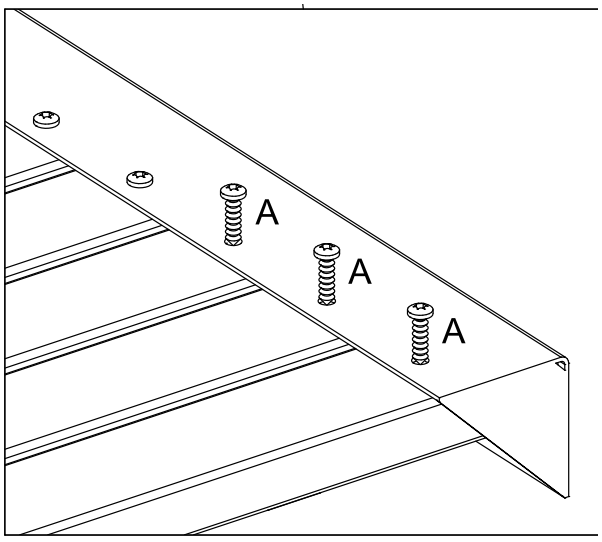

Detail: je Leiste eine Schraube A

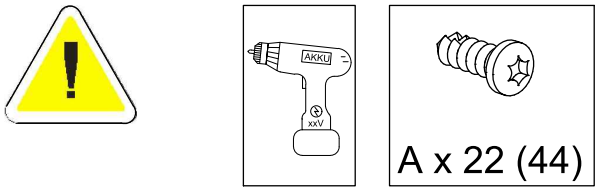

A × 22 je Seitenwand (44 für beide)

Wichtig
Schrauben Sie die Schrauben langsam an, da ThermoWood spröde ist und bei zu schnellem Anschrauben leicht reißen kann.

6 Stirnwände anschrauben

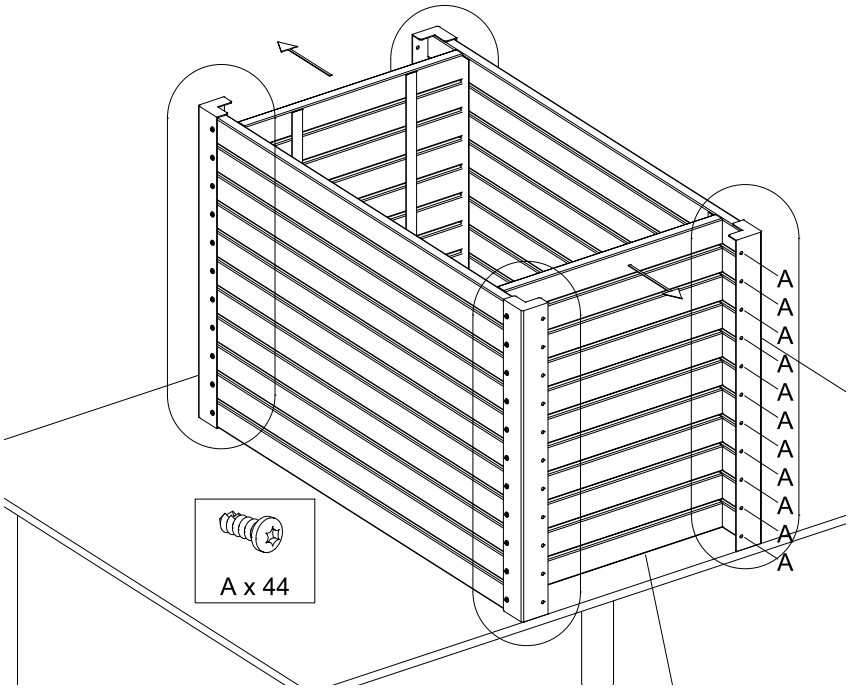

- Die beiden Seitenwände aufrecht auf den Tisch stellen: Kappen der Stahlecken oben, Band bzw. Querleisten innen.
- Die beiden kurzen Stirnwände dazwischensetzen, Band bzw. Querleisten ebenfalls innen, und nach außen gegen die Stahlecken drücken (Pfeile), wie abgebildet.
- An jeder der vier Ecken die Stirnwand mit 11 A durch die Stahlecke festschrauben: zusammen 44 A.

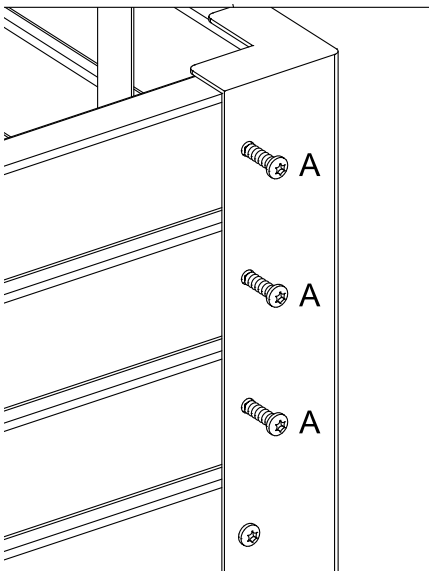

Detail einer Ecke

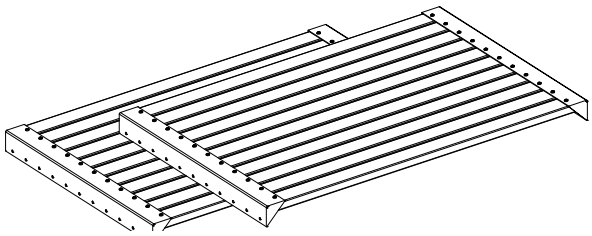

Ausgangslage: beide Seitenwände mit je zwei Stahlecken (Schritt 5)

Wichtig

Schrauben Sie die Schrauben langsam an, da ThermoWood spröde ist und bei zu schnellem Anschrauben leicht reißen kann.

7 Untere Halterungen einsetzen

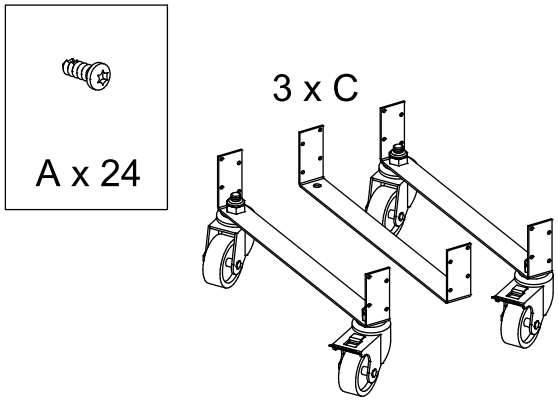

A × 24 und die drei C

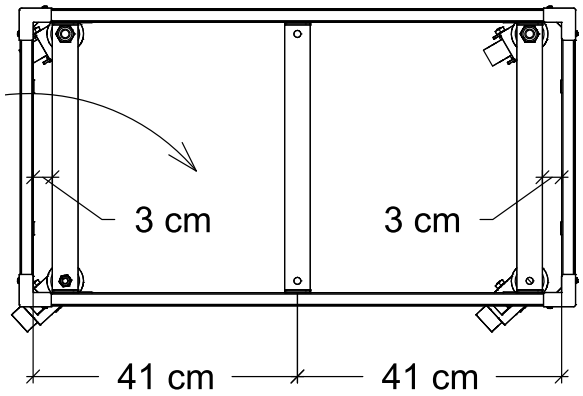

Lage der Halterungen: 3 cm, 41 cm und 41 cm

- Die drei C (untere Halterungen) mit den Laschen nach oben unten in den Kasten setzen: die beiden C mit Rollen an den Enden, die C ohne Rollen in der Mitte. Die beiden D (mit Bremse) liegen auf derselben Längsseite, wie abgebildet.
- Lage: Die äußeren C sitzen 3 cm von der Innenseite der Stirnwand entfernt. Von der Innenseite jeder Stirnwand bis zur Mitte der mittleren C sind es 41 cm.
- Höhe: Unterkante der Halterung ca. 5 mm unter dem Seitenbrett, damit sich das Rad drehen kann.
- Jede C mit 8 A durch ihre Laschen innen an den Seitenwänden festschrauben, 4 an jedem Ende: zusammen 24 A.

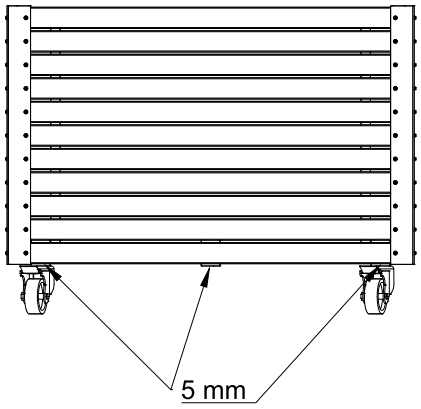

Unterkante der Halterungen 5 mm unter dem Seitenbrett

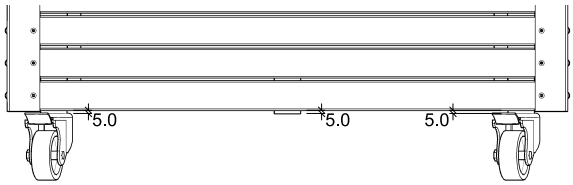

Detail: 5,0 mm an allen drei Halterungen

Wichtig
Schrauben Sie ruhig und gleichmäßig an.

8 Boden einlegen, Fibertex-Tuch und Kapillarkasten

- Ausführung Thermoholz: die 7 J (Bodenleisten) längs unten auf die drei C (untere Halterungen) legen, wie abgebildet.
- Ausführung schwarz farbgrundiert: M (Boden) auf die drei C legen.
- Zum Schutz des Holzes empfehlen wir immer die Verwendung eines Kapillarkastens und des Fibertex-Tuchs. Die Abbildung zeigt von unten nach oben: Boden, Fibertex-Tuch, Kapillarkasten und Pflanzensack.
- Das Fibertex-Tuch lässt sich passend zuschneiden. Kapillarkasten und Pflanzensack sind nicht in der Teileliste enthalten.

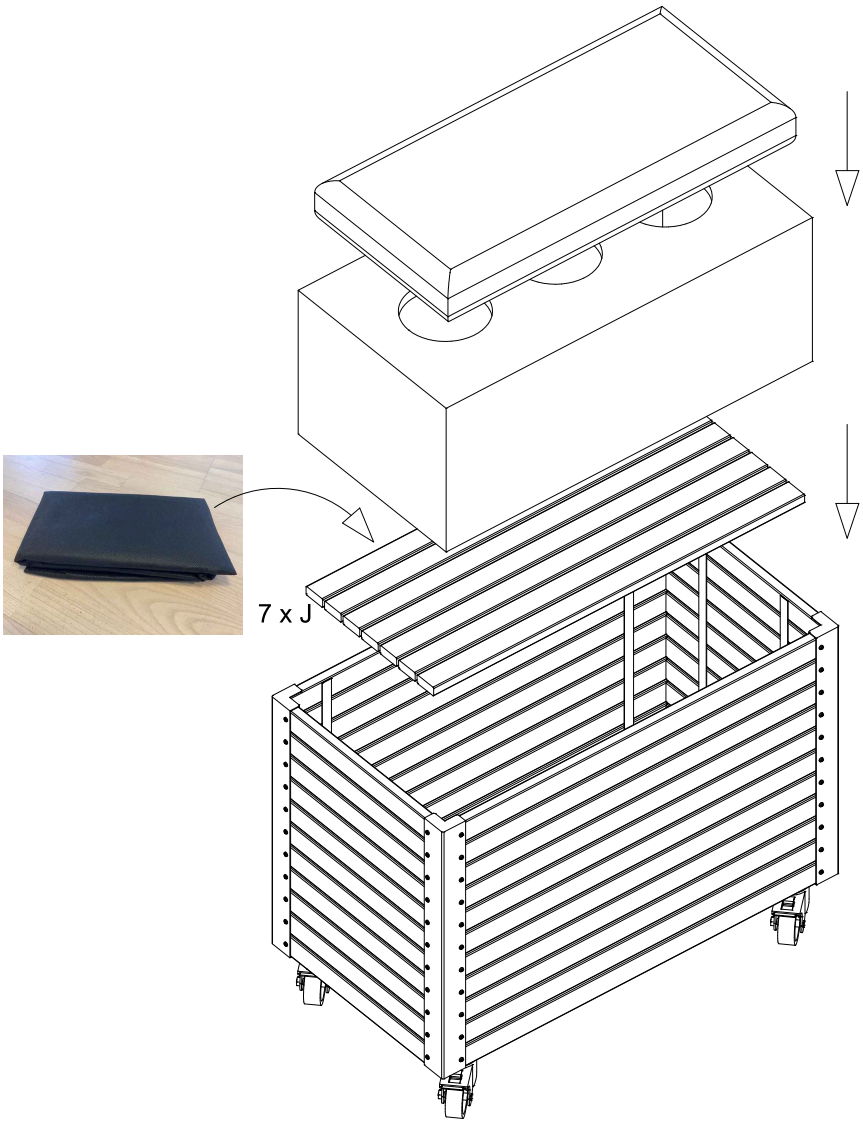

Boden J, Fibertex-Tuch, Kapillarkasten und Pflanzensack

Pflege und Wartung

- Prüfen Sie die Schrauben regelmäßig, zum Beispiel einmal im Jahr, auf festen Sitz. Ziehen Sie sie bei Bedarf langsam nach, damit das Holz nicht reißt.
- Prüfen Sie die Räder gelegentlich und schmieren Sie sie bei Bedarf mit einem Rostschutzöl.
- Ausführung Thermoholz: Sonne, Regen und wechselnde Witterung verändern die Farbe mit der Zeit von Goldbraun zu einem silbergrauen Farbton. Um den silbergrauen Farbton zu pflegen, können Sie das Holz mit einem transparenten Öl behandeln. Wenn Sie den goldbraunen Farbton bewahren wollen, pflegen Sie das Holz mit einem pigmentierten Öl. Wiederholen Sie die Pflege regelmäßig.
- Ausführung schwarz farbgrundiert: Das Holz ist fungizid behandelt und zweimal schwarz farbgrundiert (ähnlich RAL 9005, auf Wasserbasis). Behandeln Sie es möglichst gleich nach der Lieferung mit einem zusätzlichen Farbanstrich in einem möglichst ähnlichen Farbton, auf trockener Oberfläche und bei einer Holzfeuchte unter 15 %. Danach sollten Sie die Oberfläche regelmäßig prüfen, reinigen und nachbehandeln.
- Wischen Sie die Holzoberfläche gelegentlich mit einem feuchten Tuch ab, um Schmutz und Staub zu entfernen.
- Holz arbeitet je nach Klima. Dabei können Risse und Sprünge entstehen. Sie beeinträchtigen die Festigkeit nicht.

Service und Kontakt

Fragen zur Montage?

Unser Kundenservice hilft Ihnen gern weiter.

04101 / 835 510 · Mo–Fr 8–17 Uhr

info@meingartenversand.de

Lieber montieren lassen?

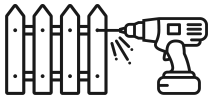

Hier finden Sie unsere Montagepartner.

Montagepartner finden

Weitere Informationen

- Holzpflanzkasten Cubic im Shop ansehen
- Pflanzkübel
- Alle Montageanleitungen und Montage-Videos

Bitte bewahren Sie diese Anleitung für spätere Wartungsarbeiten auf.

meingartenversand.de ist ein Onlineshop der Jukom GmbH • Birkenweg 32 • 22395 Hamburg
info@meingartenversand.de • www.meingartenversand.de • Telefon 04101 / 835 510
Stand: 10/2026