Montageanleitung

Runde Sitzbank für Feuerstelle

Seitengestelle mit den Fußstreben verbinden, Sitzfläche aufsetzen, Knaggen anschrauben



Maße	Material	Kreis	Montage
ca. 108 (73) × 50 × 48 cm	**Kiefer/Fichte, KDI grün**	**8 Bänke ergeben einen Kreis**	**3 Schritte, 22 Schrauben**

Mit dieser Anleitung bauen Sie die runde Sitzbank für die Feuerstelle auf: ein gebogenes Bankelement (Achtelkreis) aus grün kesseldruckimprägnierter Kiefer/Fichte. Acht Bänke ergeben einen vollständigen Kreis. In drei Schritten verbinden Sie die beiden Seitengestelle mit den Fußstreben, setzen die Sitzfläche auf und schrauben die vier Knaggen unter der Sitzfläche an.

Lieferumfang

Die Nummern und Buchstaben entsprechen den Zeichnungen, die Bezeichnung in Klammern beschreibt das Teil. Die Teile sind nach den Schritten geordnet, in denen Sie sie brauchen.

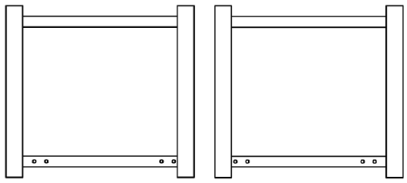

1a x1

1 x1

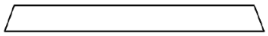

2 x1



3 x1



W 4x70 x4



K 8x35 x8

Teile für Schritt 1

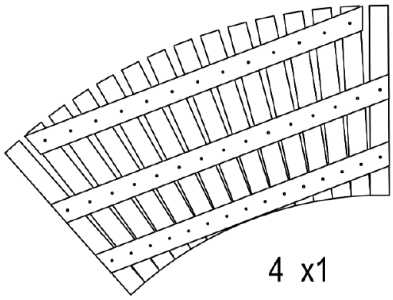

4 x1



W 4x70 x2
P 4x60 x4

Teile für Schritt 2

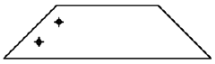

5 x4



M 4x50 x12

Teile für Schritt 3

Teil	Beschreibung	Anzahl
1a (Seitengestell)	zwei Beine mit oberem und unterem Riegel, Dübelbohrungen im unteren Riegel	1
1 (Seitengestell)	wie 1a, Dübelbohrungen an anderer Stelle (siehe Abbildung), nicht verwechseln	1
2 (Fußstrebe, kürzer)	Enden schräg	1
3 (Fußstrebe, länger)	Enden schräg	1
4 (Sitzfläche)	gebogen, Latten auf drei Querleisten, ein Teil	1
5 (Knagge)	trapezförmig	4

Schraube und Kleinteil	Maß und Verwendung	Anzahl
W (Schraube mit Senkkopf)	4 × 70 mm; 4 für Schritt 1, 2 für Schritt 2	6
P (Schraube mit Senkkopf)	4 × 60 mm; Schritt 2	4
M (Schraube mit Senkkopf)	4 × 50 mm; Schritt 3	12
K (Dübel)	8 × 35 mm; Schritt 1	8

Das brauchen Sie

- Akkuschrauber oder Schraubendreher mit einem Bit, das zu den Schrauben passt
- bei Bedarf einen Gummihammer, falls sich die Dübel K schwer einstecken lassen
- eine ebene, saubere Arbeitsfläche, am besten mit einer schützenden Unterlage

Sicherheitshinweise

Vor der Montage lesen

- Bauen Sie die Bank zu zweit auf. Die Sitzfläche 4 setzen Sie gemeinsam auf die Gestelle.
- Arbeiten Sie auf ebenem, festem Untergrund; auch die fertige Bank muss dort sicher stehen.
- Drehen Sie die Schrauben erst nur so weit ein, dass die Teile halten, richten Sie die Bank aus und ziehen Sie dann alle 22 Schrauben fest. Erst danach die Bank benutzen.
- Tragen Sie Arbeitshandschuhe, damit Sie sich nicht an Holzsplittern verletzen.
- Halten Sie Kinder während der Montage fern: Dübel und Schrauben können verschluckt werden.
- Die Bank ist zum Sitzen gedacht: nicht darauf stehen oder klettern.
- Die Bank ist aus Holz und brennbar: ausreichend Abstand zum Feuer halten, auf Funkenflug achten, Brennholz nicht direkt an der Glut lagern. Reste von imprägniertem Holz nicht verbrennen.

Montage Schritt für Schritt

1 Seitengestelle und Fußstreben verbinden

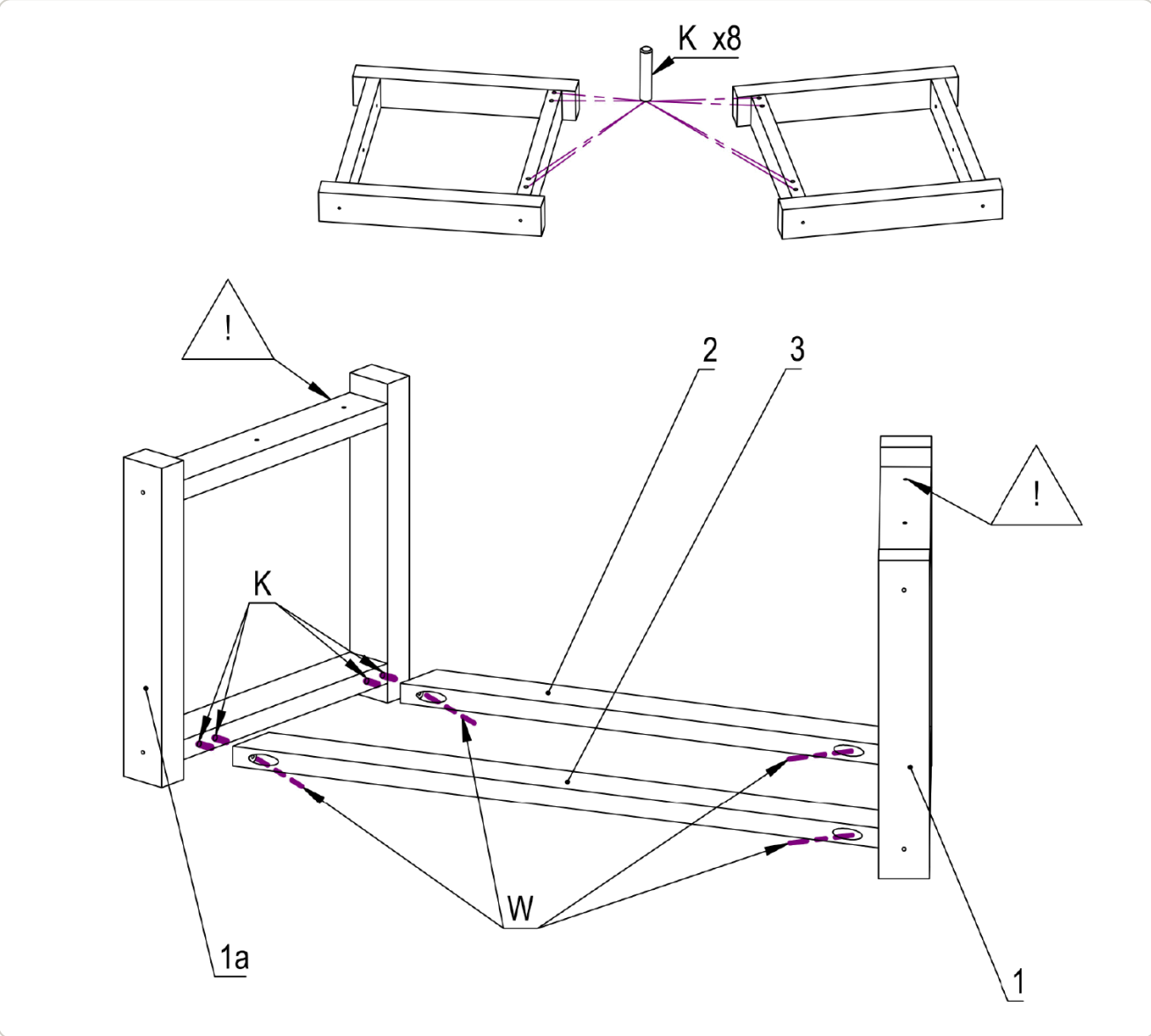

- **Gestelle richtig herum:** Die Warnzeichen (!) zeigen auf die Bohrungen in der Oberseite des oberen Riegels von 1a und 1. Stellen Sie beide Gestelle so auf, dass der Riegel mit diesen Bohrungen oben liegt, wie abgebildet: 1a links, 1 rechts.
- **Dübel:** Die 8 Dübel K (8 × 35 mm) in die Bohrungen im unteren Riegel stecken, je Gestell 4 – zwei an jedem Ende des Riegels, auf der Seite, die zum anderen Gestell zeigt (Detail oben).
- **Fußstreben:** 2 (kürzer) und 3 (länger) zwischen 1a und 1 auf die Dübel setzen, 2 hinten und 3 vorn, wie abgebildet. Die länglichen Bohrungen an den Enden der Streben liegen oben. Weil 3 länger ist, stehen die Gestelle auf der Seite von 3 weiter auseinander, wie abgebildet.
- **Verschrauben:** An jedem Ende von 2 und 3 je eine Schraube W (4 × 70 mm) in die längliche Bohrung drehen, wie abgebildet – zusammen 4 Schrauben W.

2 Sitzfläche aufsetzen und verschrauben

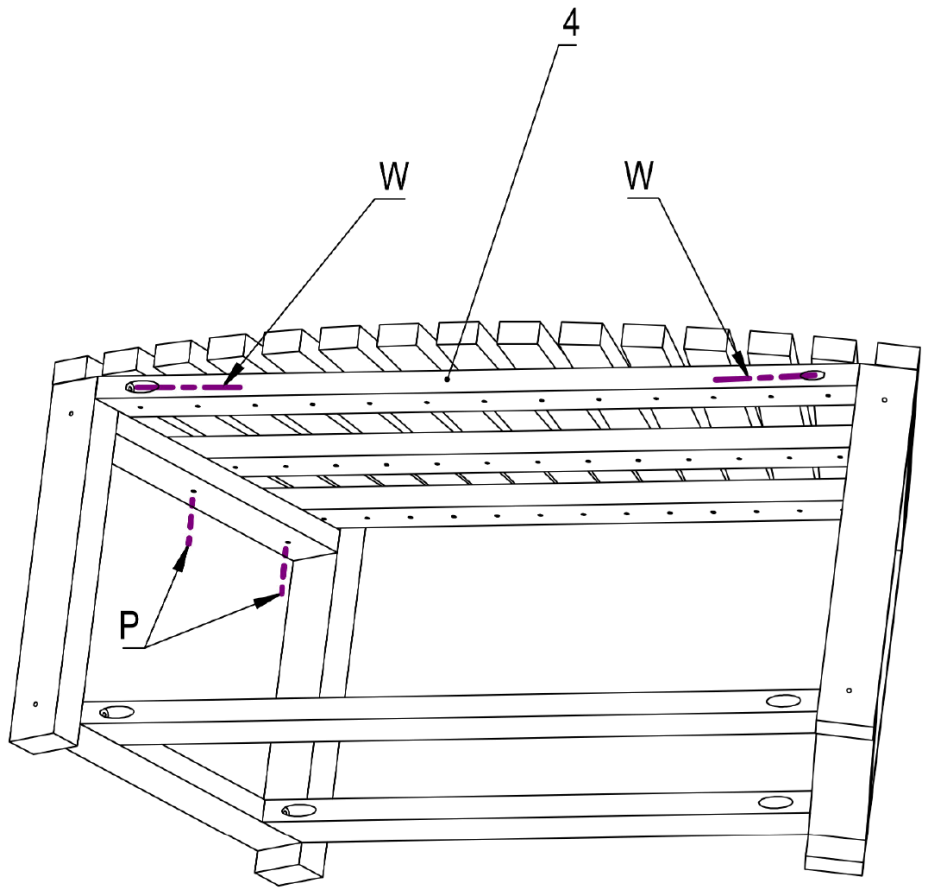

- **Aufsetzen:** Die Sitzfläche 4 zu zweit auf die beiden Gestelle setzen, mit den Latten nach oben. Der längere Bogen der Sitzfläche gehört auf die Seite der längeren Fußstrebe 3, wo die Gestelle weiter auseinanderstehen.
- **Schrauben W:** An beiden Enden der mit 4 bezeichneten äußeren, längsten Querleiste je eine Schraube W (4 × 70 mm) in die längliche Bohrung drehen, wie abgebildet – zusammen 2 Schrauben W.
- **Schrauben P:** Die 4 Schrauben P (4 × 60 mm) von unten durch die Bohrungen im oberen Riegel der Gestelle drehen, wie abgebildet. Die Zeichnung zeigt die 2 Schrauben P am linken Gestell; die beiden anderen sind verdeckt und gehören genauso von unten in die zwei Bohrungen im oberen Riegel des anderen Gestells.

3 Knaggen unter der Sitzfläche anschrauben

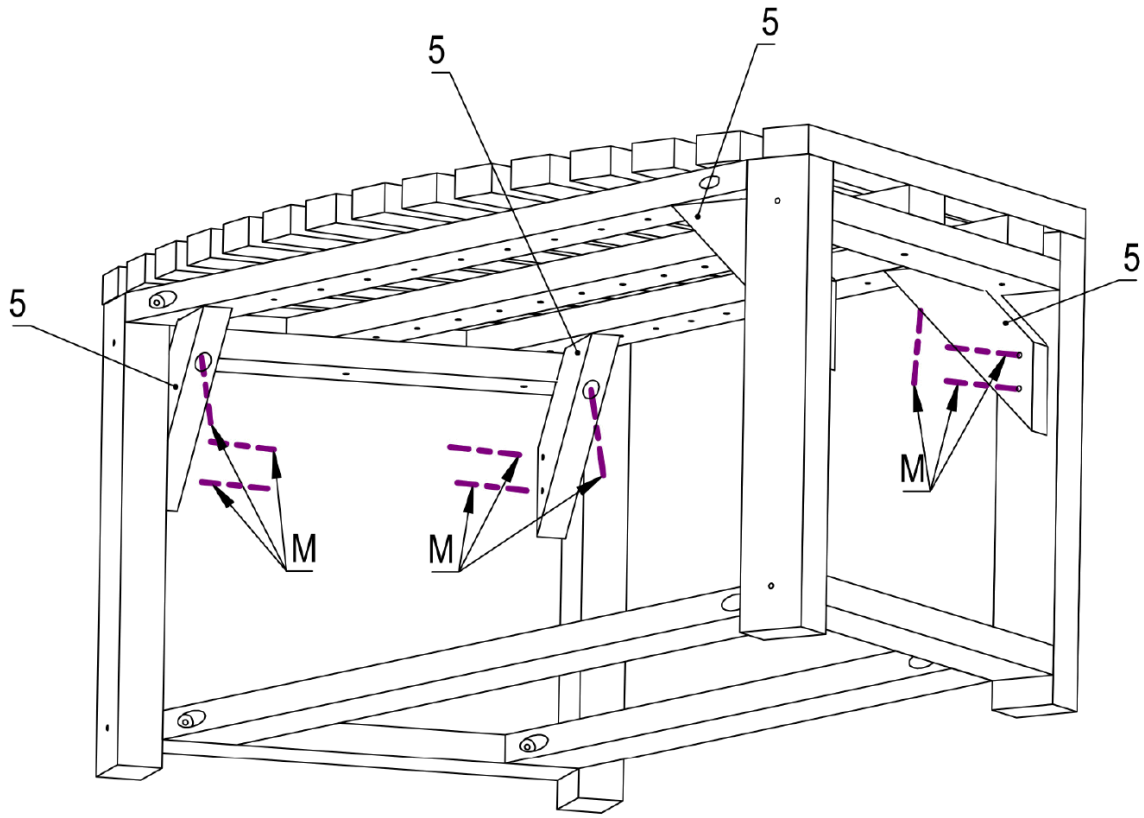

- **Knaggen ansetzen:** Die 4 Knaggen 5 unter der Sitzfläche an den Beinen ansetzen, an jedem der vier Beine eine. Jede Knagge sitzt mit der oberen Kante unter der Sitzfläche, mit dem Ende, das die zwei Bohrungen hat, am Bein; die längste Seite der Knagge zeigt schräg nach unten. Die Knaggen stehen längs zur Bank, parallel zu den Fußstreben, an der Innenseite des Beins und zeigen zum anderen Gestell – wie abgebildet.
- **Schrauben M:** Jede Knagge mit 3 Schrauben M (4 × 50 mm) befestigen, zusammen 12: zwei durch die beiden Bohrungen in der Fläche der Knagge und eine von unten durch die Bohrung in der längsten Seite, wie abgebildet.
- Die Zeichnung zeigt die Schrauben an drei Knaggen. Die Schrauben der vierten Knagge (hinten) sind verdeckt; sie wird genauso befestigt.
- Zum Schluss alle Schrauben fest anziehen (siehe Sicherheitshinweise).

Die fertige Bank

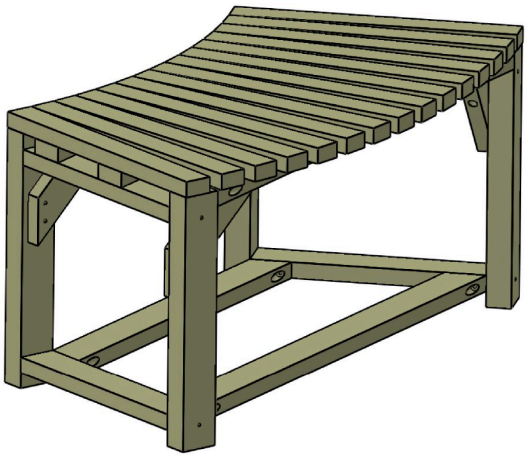

Die fertige Bank misst ca. 108 (73) × 50 × 48 cm. Sie bildet einen Achtelkreis: Acht Bänke ergeben einen vollständigen Kreis, etwa rund um eine Feuerstelle. Sie können auch mit weniger Bänken beginnen und nach Bedarf ergänzen. Unter der Sitzfläche lässt sich Brennholz griffbereit stapeln – mit ausreichend Abstand zum Feuer (siehe Sicherheitshinweise).

Pflege und Wartung

- Das Holz ist grün kesseldruckimprägniert (KDI). Es ist damit gegen Pilzbefall, Insektenfraß und Fäulnis geschützt, aber nicht vor optischen und strukturellen Witterungsschäden wie Vergrauung und Rissbildung.
- Für mehr Haltbarkeit empfiehlt sich ein zusätzlicher Anstrich mit Dünnschichtlasur oder Holzöl. Das reduziert die Feuchteaufnahme und verlangsamt das UV-bedingte Vergrauen. Achten Sie darauf, dass das Holz vor dem Anstrich sauber und trocken ist.
- Zusätzlich sinnvoll ist Stirnkantenwachs für alle Schnitt- und Stirnflächen: Sie sind besonders saugfähig und nehmen versiegelt deutlich weniger Wasser auf.
- Prüfen Sie die Schrauben regelmäßig, zum Beispiel zu Beginn jeder Saison, auf festen Sitz und ziehen Sie sie bei Bedarf nach.

Service und Kontakt

Fragen zur Montage?

Unser Kundenservice hilft Ihnen gern weiter.

04101 / 835 510 · Mo–Fr 8–17 Uhr

info@meingartenversand.de

Lieber montieren lassen?

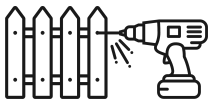

Hier finden Sie unsere Montagepartner.

Montagepartner finden

Weitere Informationen

- Runde Sitzbank für Feuerstelle im Shop ansehen
- Gartenbänke
- Alle Montageanleitungen und Montage-Videos

Bitte bewahren Sie diese Anleitung für spätere Wartungsarbeiten auf.

meingartenversand.de ist ein Onlineshop der Jukom GmbH • Birkenweg 32 • 22395 Hamburg
info@meingartenversand.de • www.meingartenversand.de • Telefon 04101 / 835 510
Stand: 11/2026