Montageanleitung

Spielhaus Sam

Stelzenspielhaus mit Sandkasten, Veranda, Treppe, Rutsche und optionalem Schaukelanbau Schritt für Schritt aufbauen



Maße	Belastung	Alter	Montage
ca. 255 × 377 × 291 cm	**2 Kinder und 1 Erwachsener, max. 150 kg**	**nicht für Kinder unter 3 Jahren**	**nur durch Erwachsene**

Mit dieser Anleitung bauen Sie das Spielhaus Sam auf: einen hohen Unterbau aus sechs Pfosten mit dem Sandkasten unten, darauf das Haus mit einer Veranda über Eck, dazu Treppe und Rutsche. Bei den Ausführungen mit Schaukel kommt zum Schluss der Schaukelanbau hinzu. Lesen Sie die Anleitung vor der Montage vollständig durch und bewahren Sie sie auf.

Achtung: Nicht für Kinder unter 3 Jahren (Kleinteile). Aufbau nur durch Erwachsene, Kinder nie ohne Aufsicht. Höchstens 2 Kinder und 1 Erwachsener (150 kg). Das Spielhaus muss verankert werden.

Ausführungen

Das Spielhaus Sam gibt es in fünf Ausführungen, jeweils in den Farben Braun/Weiß (Rutsche Rot, Blau, Violett, Weiß oder Grau) und Braun/Grün (Rutsche Grün, Weiß oder Grau). Die Farbe ändert nichts am Aufbau.

Ausführung	Schaukelanbau	Schritte
Spielhaus Sam, Standard Ausführung	ohne	1–13
Spielhaus Sam, mit Schaukel	Querbalken 57 (kurz) mit 2 Schaukelhaken 56	1–13 und 14
Spielhaus Sam, mit Doppelschaukel	Querbalken 54 mit 4 Schaukelhaken 56	1–13 und 14
Spielhaus Sam, mit Nestschaukel	Querbalken 58 (lang) mit 2 Schaukelhaken 56 in der Mitte	1–13 und 14
Spielhaus Sam, Schaukelboot	Querbalken 54 oder 58 mit den beiliegenden Schaukelhaken 56	1–13 und 14

Das Haus (Schritte 1–13) ist bei allen Ausführungen gleich: Teile, Mengen und Schritte sind dieselben. Der Schaukelanbau (Schritt 14) ist bei allen Ausführungen mit Schaukel gleich aufgebaut. Er unterscheidet sich nur im Querbalken: Bei der Doppelschaukel ist es der Querbalken 54 mit vier Schaukelhaken, bei der Ausführung mit Schaukel der kurze Querbalken 57, bei der Nestschaukel der lange Querbalken 58 mit den beiden Schaukelhaken in der Mitte, beim Schaukelboot der Querbalken 54 oder 58. Maßgeblich ist der Querbalken in Ihrem Paket (siehe „Lieferumfang Schaukelanbau“).

Lieferumfang Haus

Die Nummern entsprechen den Zeichnungen, die Bezeichnung in Klammern beschreibt das Teil. Teile ohne Mengenangabe in den Abbildungen sind einmal enthalten. Die Teile kommen in mehreren Paketen; die Mengen in den Abbildungen (z. B. „2x“) gelten je Paket, die Tabellen nennen die Gesamtmenge. Prüfen Sie vor der Montage, ob alle Teile vorhanden und unbeschädigt sind. Sollte etwas fehlen oder beschädigt sein, wenden Sie sich an unseren Kundenservice.

Pfosten, Kopfbänder, Treppe und Teile für den Schaukelanbau

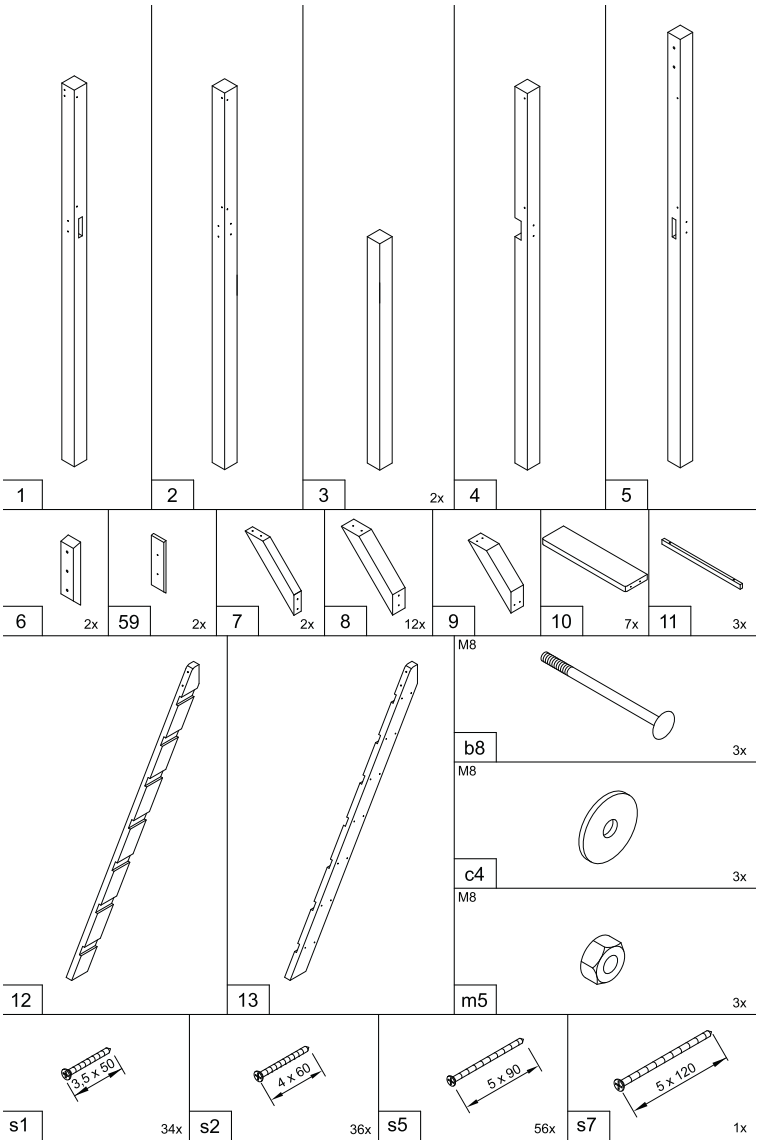

Teil	Anzahl
1 (Eckpfosten vorn links, mit Zapfenloch)	1
2 (Eckpfosten vorn rechts)	1
3 (Pfosten)	2
4 (Pfosten mit Ausklinkung, rechts in der Mitte)	1
5 (Eckpfosten hinten rechts, lang, mit Zapfenloch und zwei großen Bohrungen oben)	1
6 (Klotz für den Schaukelanbau)	2
59 (Abdeckleiste für den Schaukelanbau)	2
7 (Kopfband, kurz, unter dem Querbalken 18)	2
8 (Kopfband)	12
9 (Kopfband am Haus für den Schaukelanbau)	1
10 (Stufe)	7
11 (Stützleiste, unter einer Stufe)	3
12 (Treppenwange mit Auflageklötzen)	1
13 (Treppenwange mit Einkerbungen)	1

Balken für den Unterbau

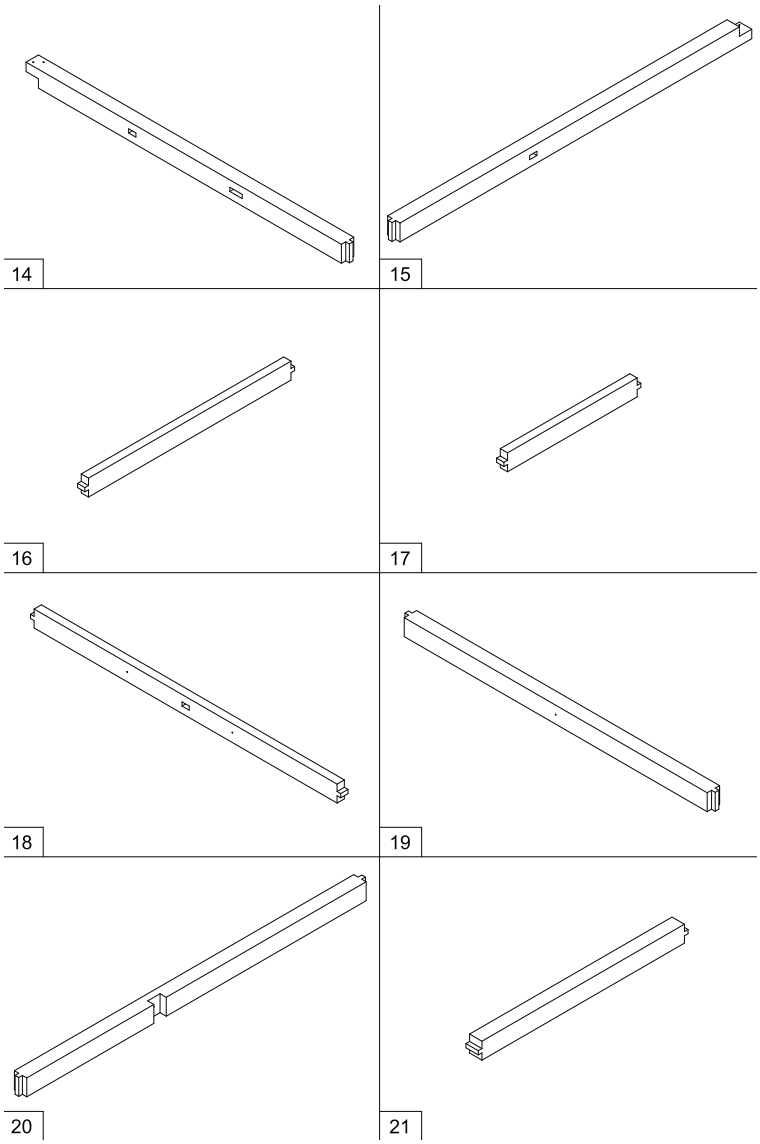

Teil	Anzahl
14 (Rahmenbalken hinten, mit zwei Zapfenlöchern)	1
15 (Rahmenbalken links, mit Zapfenloch)	1
16 (Mittelbalken hinten links)	1
17 (Mittelbalken vorn, kurz)	1
18 (Querbalken in der Mitte, mit Zapfenloch)	1
19 (Rahmenbalken vorn)	1
20 (Rahmenbalken rechts, mit Ausklinkung in der Mitte)	1
21 (Mittelbalken hinten rechts)	1

Sandkasten

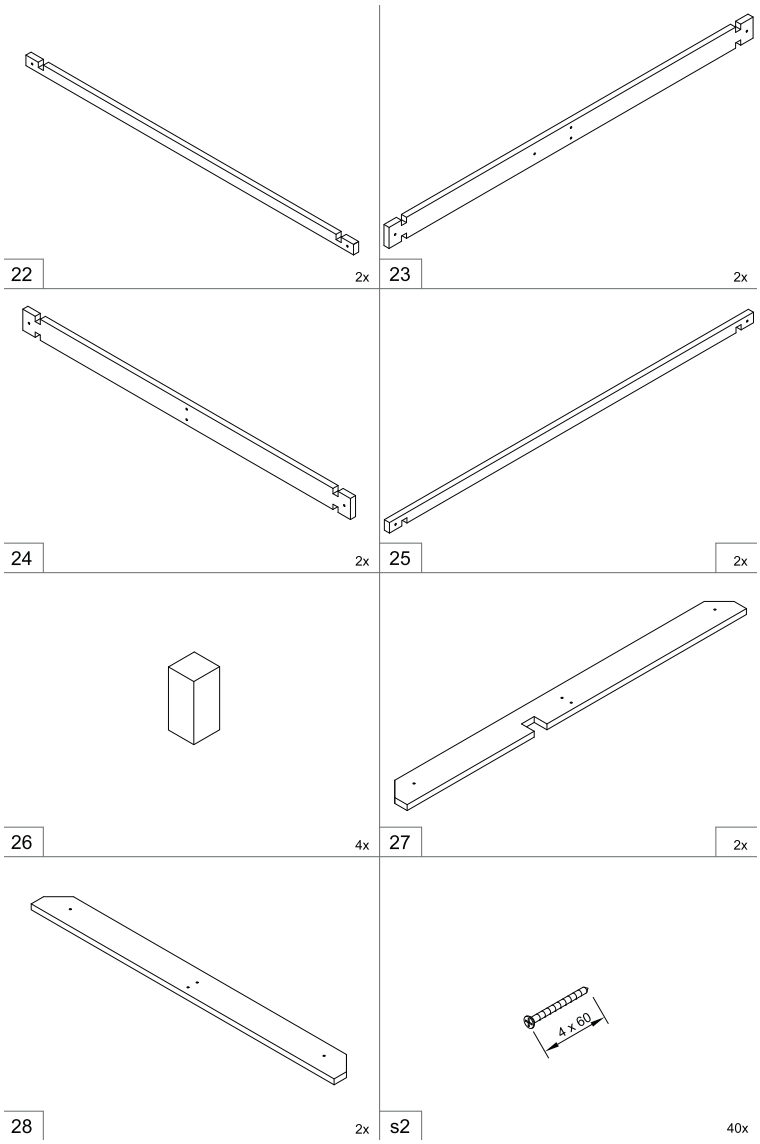

Teil	Anzahl
22 (Sandkastenbrett unten)	2
23 (Sandkastenbrett unten)	2
24 (Sandkastenbrett oben)	2
25 (Sandkastenbrett oben)	2
26 (Klotz)	4
27 (Randbrett mit Aussparung)	2
28 (Randbrett)	2

Böden und Geländer

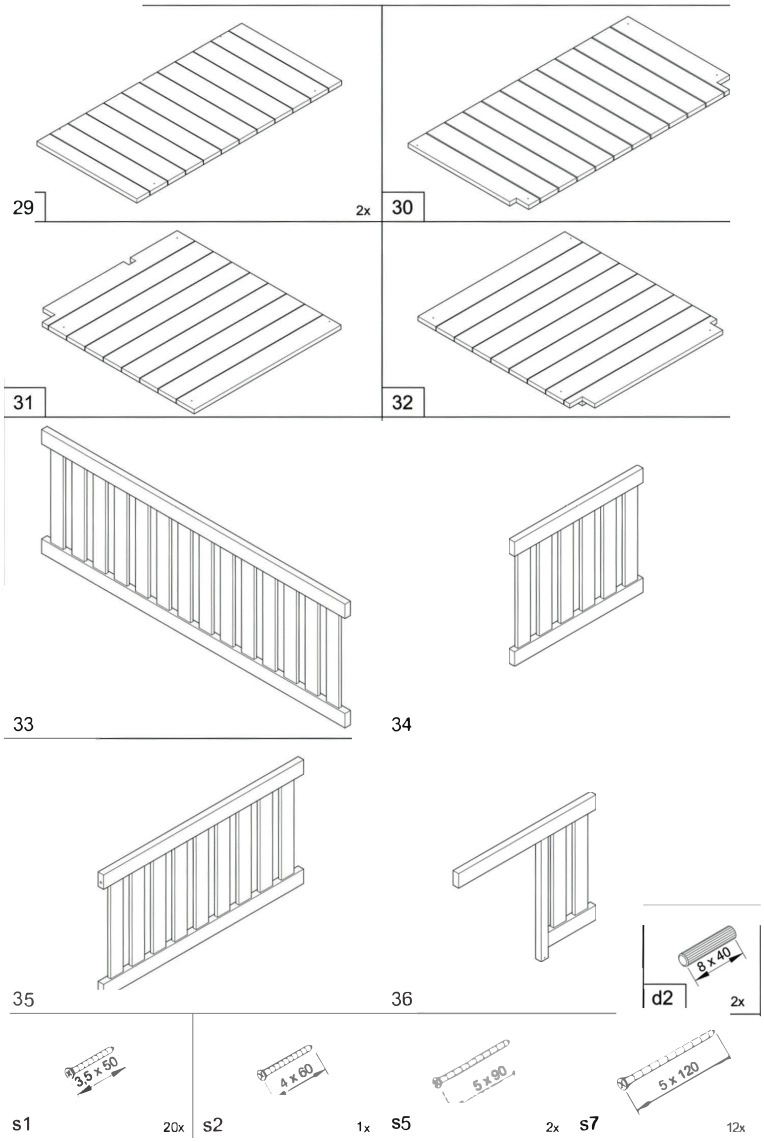

Teil	Anzahl
29 (Hausboden)	2
30 (Verandaboden rechts, mit Aussparungen)	1
31 (Verandaboden vorn links, mit Aussparung)	1
32 (Verandaboden vorn rechts, mit Aussparung)	1
33 (Verandageländer vorn)	1
34 (Seitengeländer rechts vorn)	1
35 (Seitengeländer rechts hinten)	1
36 (Geländerteil links, mit Handlauf über dem Rutscheneinstieg)	1

Wände, Knäufe und Rutsche

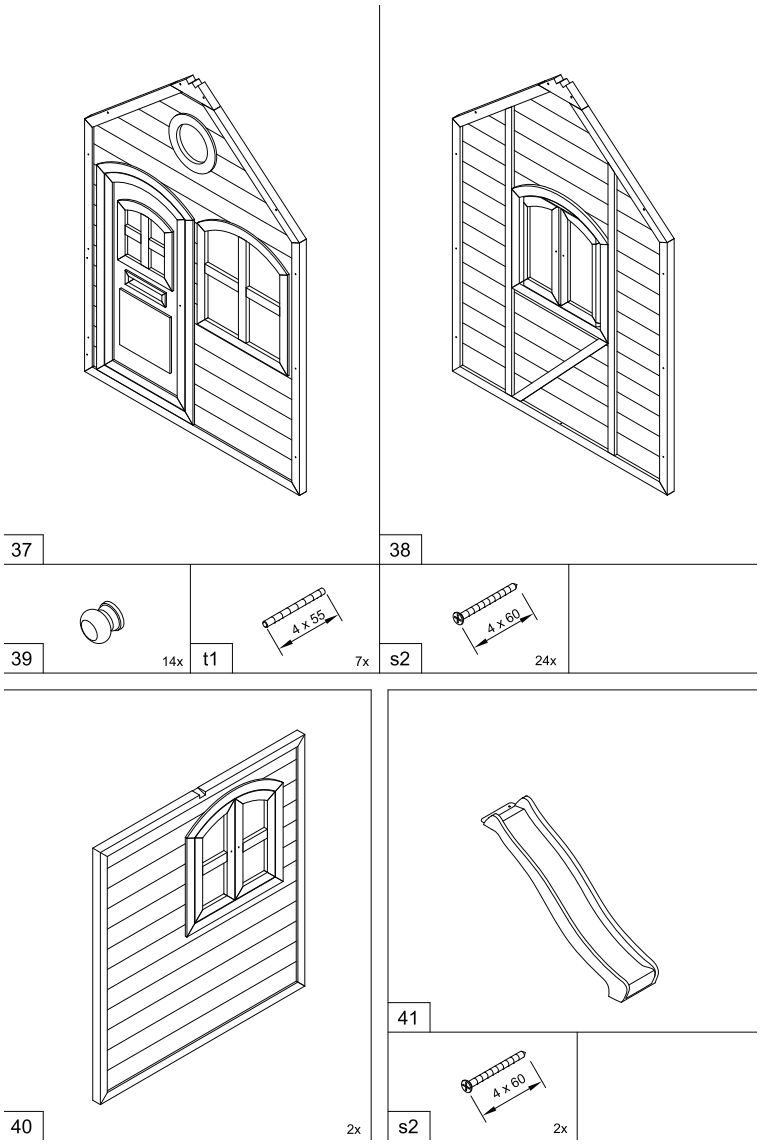

Teil	Anzahl
37 (Vorderwand mit Tür, Fenster und Rundfenster im Giebel)	1
38 (Rückwand mit Giebel und Fenster)	1
39 (Knauf)	14
40 (Seitenwand mit Fenster)	2
41 (Rutsche, Kunststoff)	1

Dach und Plane

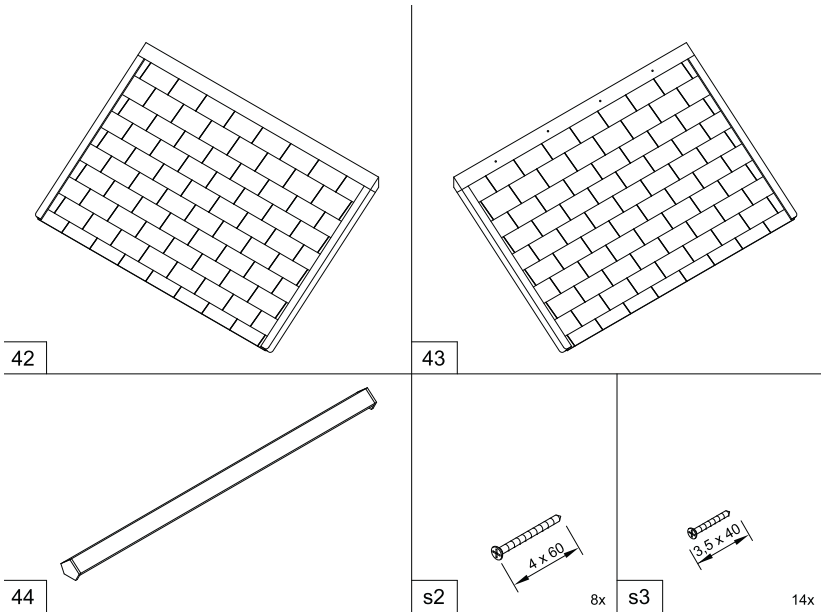

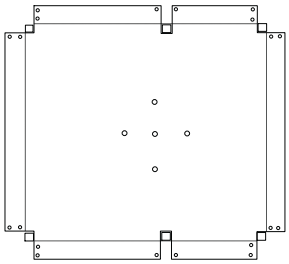

Teil 45

Teil	Anzahl
42 (Dachplatte links)	1
43 (Dachplatte rechts, mit Bohrungen an der Oberkante)	1
44 (Firstbalken)	1
45 (Plane für den Sandkasten)	1

Für Teil 45 enthält die Anleitung keinen Montageschritt. Laut unserer Produktseite gehört eine Abdeckung für den Sandkasten zum Lieferumfang. Wenn Sie unsicher sind, wie Teil 45 verwendet wird, wenden Sie sich an unseren Kundenservice.

Schrauben und Kleinteile Haus (Gesamtmenge)

Schraube / Beschlag	Maß	Anzahl
s1 (Holzschraube, Kreuzschlitz)	3,5 × 50 mm	54
s2 (Holzschraube, Kreuzschlitz)	4 × 60 mm	111
s3 (Holzschraube, Kreuzschlitz)	3,5 × 40 mm	14
s5 (Holzschraube, Kreuzschlitz)	5 × 90 mm	58
s7 (Holzschraube, Kreuzschlitz)	5 × 120 mm	13
t1 (Gewindestift für die Knäufe 39)	4 × 55 mm	7
d2 (Dübel)	8 × 40 mm (in Schritt 7: 10 × 50 mm)	2
b8 (Schlossschraube, für den Schaukelanbau)	M8	3
c4 (Unterlegscheibe, für den Schaukelanbau)	M8	3
m5 (Mutter, für den Schaukelanbau)	M8	3

Die Schritte 1 bis 13 verbauen 101 Schrauben s2 und 56 Schrauben s5; 10 Schrauben s2 und 2 Schrauben s5 bleiben übrig. Die Teile 6, 9 und 59 sowie b8, c4 und m5 aus dieser Tabelle werden nur für den Schaukelanbau gebraucht (Schritt 14); bei der Standard Ausführung bleiben sie übrig.

Nicht im Lieferumfang: das Verankerungsset für das Spielhaus (gesondert zu erwerben, siehe „Sicherheitshinweise“) und der Sand für den Sandkasten.

Lieferumfang Schaukelanbau

Nur bei den Ausführungen mit Schaukel, Doppelschaukel, Nestschaukel und Schaukelboot. Dazu kommen die Teile 6, 9, 59, b8, c4 und m5 aus dem Lieferumfang Haus.

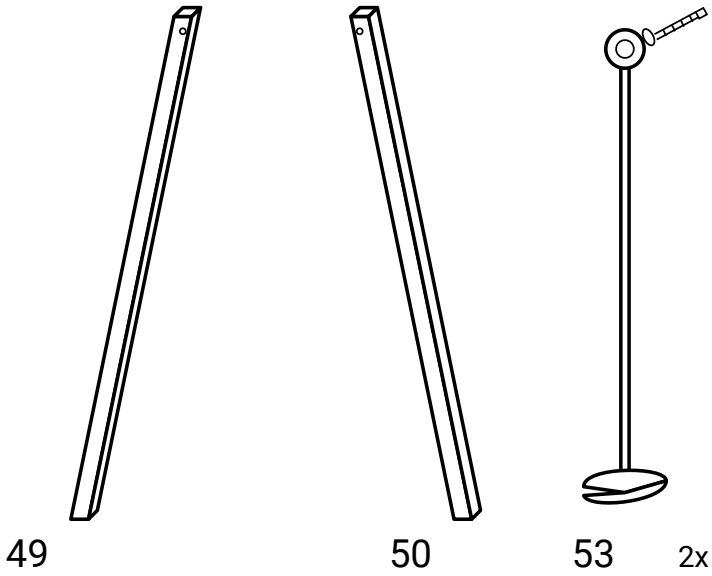

Bein 49, Bein 50 und Bodenanker 53 (2x)

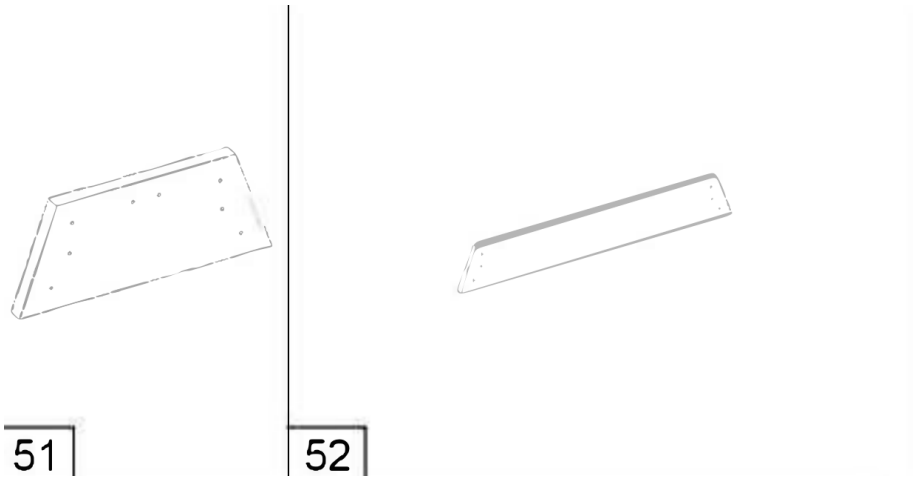

Brett 51 und Querbrett 52

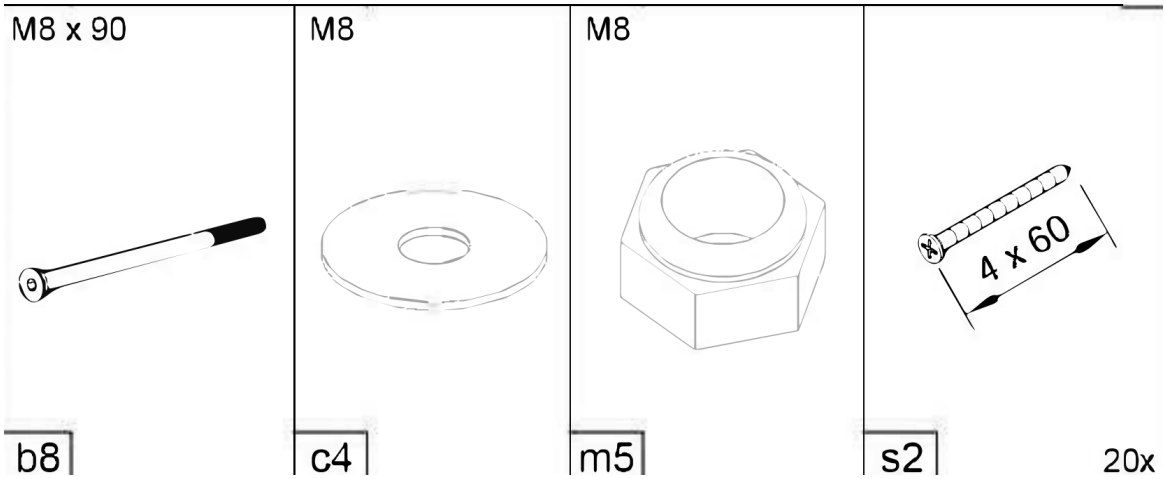

b8, c4, m5 und 20 Schrauben s2

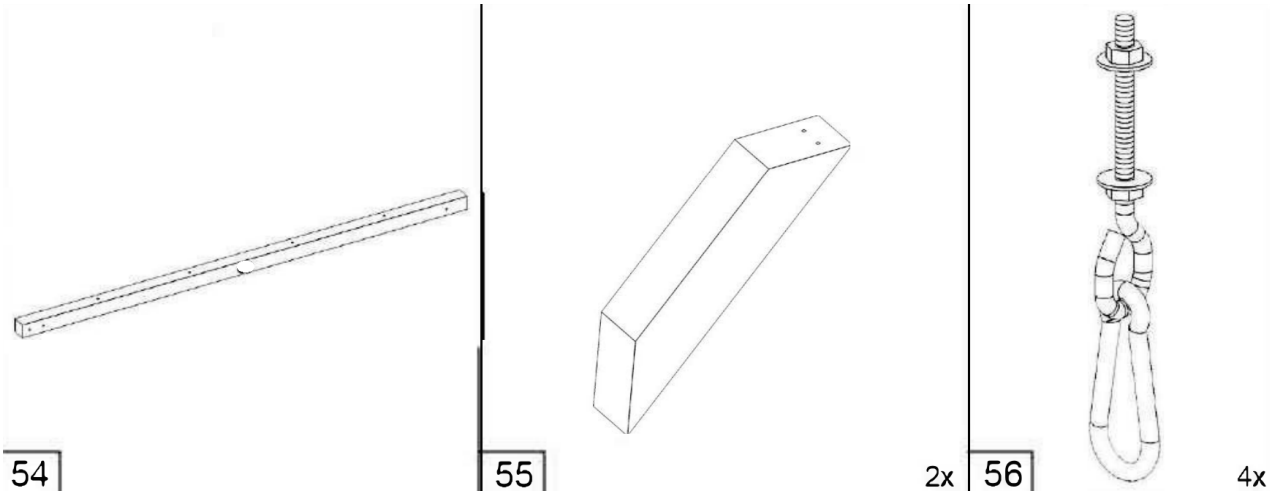

Nur Doppelschaukel: Querbalken 54, 2 Kopfbänder 55, 4 Schaukelhaken 56

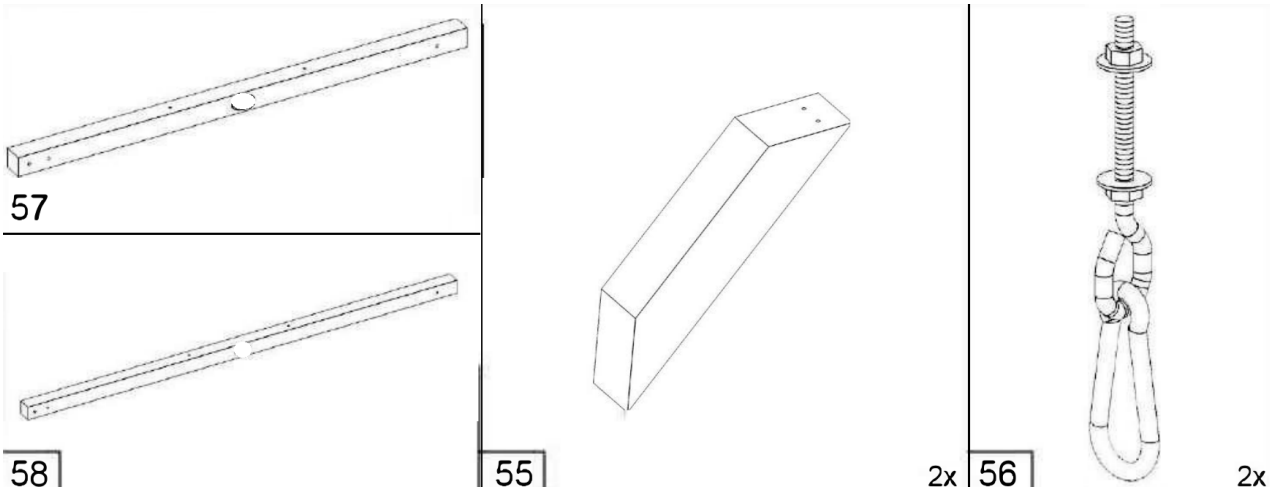

Ausführungen mit einem Sitz: Querbalken 57 (kurz) oder 58 (lang), 2 Kopfbänder 55, 2 Schaukelhaken 56

Teil	Anzahl
49 (Bein)	1
50 (Bein)	1
51 (Brett oben, trapezförmig)	1
52 (Querbrett)	1
53 (Bodenanker mit Schraubwendel, Scheibe und Sechskantschraube)	2
54 (Querbalken: Doppelschaukel, ggf. Schaukelboot)	1
57 (Querbalken, kurz: mit Schaukel)	1
58 (Querbalken, lang: Nestschaukel, ggf. Schaukelboot)	1
55 (Kopfband)	2
56 (Schaukelhaken mit Karabiner, Scheiben und Muttern)	4 bei der Doppelschaukel, sonst 2
b8 (Schraube M8 × 90 mit flachem Kopf und Innensechskant)	1
c4 (Unterlegscheibe M8)	1
m5 (Mutter M8)	1
s2 (Holzschraube, Kreuzschlitz, 4 × 60 mm)	20

Je nach Ausführung liegt genau einer der Querbalken 54, 57 oder 58 bei. Von den 2 Kopfbändern 55 wird nur eines verbaut; das zweite bleibt übrig. Mit den drei b8, c4 und m5 aus dem Lieferumfang Haus braucht der Schaukelanbau 4 Schrauben b8, 4 Unterlegscheiben c4 und 4 Muttern m5. Der Schaukelanbau braucht laut Zeichnung 24 Schrauben s2, die Teileliste nennt 20. Verwenden Sie die 10 Schrauben s2, die vom Haus übrig bleiben. Der Schaukelsitz (bei der Doppelschaukel zwei Sitze), die Nestschaukel bzw. das Schaukelboot gehören zur jeweiligen Ausführung; die Zeichnungen zeigen sie nicht.

Das brauchen Sie

- Akku-Bohrschrauber mit Kreuzschlitz-Bit oder Kreuzschlitz-Schraubendreher (Piktogramm), für die Schrauben s1, s2, s3, s5 und s7
- Schraubenschlüssel für die Muttern m5 (M8) und die Sechskantschrauben der Bodenanker 53 (Schaukelanbau); zum Gegenhalten der Schrauben b8 mit Innensechskant kann ein passender Innensechskantschlüssel nötig sein
- Verankerungsset für das Spielhaus (nicht im Lieferumfang, siehe Sicherheitshinweise)
- Sand für den Sandkasten (nicht im Lieferumfang)
- eine sicher stehende Leiter für Dach und Schaukelanbau

Sicherheitshinweise

Vor Montage und Benutzung lesen

- **Warnung! Erstickungsgefahr – Kleinteile können verschluckt werden und zum Ersticken führen.** Nicht für Kinder unter 36 Monaten geeignet.
- **Warnung! Das Spielhaus muss von einem Erwachsenen aufgebaut werden.** Die Montage darf nur von erwachsenen Personen durchgeführt werden.
- **Warnung!** Im nicht aufgebauten Zustand können die Teile gefährliche scharfe Spitzen haben. Bewahren Sie sie deshalb außer Reichweite von Babys und Kleinkindern auf.
- Lassen Sie Kinder niemals ohne (elterliche) Aufsicht spielen.
- Auf das Dach des Spielhauses darf nicht geklettert werden. Auf dem Dach darf nicht gespielt werden.
- Das Spielhaus eignet sich für höchstens zwei Kinder und einen Erwachsenen (150 kg Gesamtgewicht).
- Das Spielhaus ist für den privaten Gebrauch vorgesehen. Es darf nicht vermietet oder auf öffentlichen Plätzen wie Schulen und Kindertagesstätten verwendet werden.
- Das Herunterfallen vom Haus auf eine harte Oberfläche kann zu ernsthaften Verletzungen führen. Stellen Sie das Haus immer auf einem weichen Untergrund auf (siehe „Aufstellort“).
- Das Spielhaus ist CE-gekennzeichnet und wurde nach den europäischen Normen für die Sicherheit von Spielzeug entwickelt und hergestellt.
- Das Spielhaus muss regelmäßig kontrolliert und gewartet werden (siehe „Kontrolle und Wartung“). Unterlassene Wartung kann zu gefährlichen Situationen führen.
- Lesen Sie diese Anleitung vor der Benutzung sorgfältig durch und bewahren Sie sie zum späteren Gebrauch auf.



Nicht für Kinder von 0 bis 3 Jahren

Aufstellort und Verankerung

- Stellen Sie das Spielhaus nicht auf einem harten Untergrund wie Beton oder Asphalt auf. Das Herunterfallen vom Haus auf eine harte Oberfläche kann zu ernsthaften Verletzungen führen.
- **Fallschutz:** Ein stoßdämpfender Boden, zum Beispiel Gras, Holzschnitzel oder Sand, ist bei Spielhäusern mit einer Höhe über 60 cm vorgeschrieben. Dieser Boden muss rundherum bis 1,50 m vom Spielhaus vorhanden sein. Das gilt für dieses Spielhaus (Höhe ca. 291 cm).
- **Warnung:** Stellen Sie das Spielhaus auf einem ebenen Untergrund auf und halten Sie einen Abstand von mindestens 2 m zum nächsten Bau oder Hindernis ein, zum Beispiel Haus, Garage, Zaun, überhängende Zweige oder Wäscheleinen.
- Das Spielhaus hat einen erhöhten Unterbau und muss deshalb mit einem Verankerungsset (gesondert zu erwerben, nicht im Lieferumfang) verankert werden. Das erhöht die Standfestigkeit und damit die Spielsicherheit.
- Das Spielhaus darf nicht auf nassem oder dauerhaft feuchtem Untergrund aufgestellt werden. Verwenden Sie dazu das Verankerungsset.
- Wir empfehlen, das Spielhaus so aufzustellen, dass die Rutsche nicht nach Süden zeigt. Die Temperatur der Rutsche kann in direkter Sonneneinstrahlung stark zunehmen.

Unsere Hinweise zur Montage

- Tragen Sie bei der Montage Arbeitshandschuhe, damit Sie sich nicht an Holzsplittern verletzen.
- Halten Sie Kinder während der Montage fern und bewahren Sie Schrauben, Knäufe, Kleinteile und Verpackungsfolien außer Reichweite von Kindern auf.
- Prüfen Sie vor der Montage, ob alle Teile vollständig und unbeschädigt sind. Wenn Sie das Spielhaus nicht in einwandfreiem Zustand erhalten, wenden Sie sich an unseren Kundenservice.
- Geben Sie das Spielhaus und die Schaukel erst zum Spielen frei, wenn alle Teile montiert und alle Schrauben und Muttern fest angezogen sind und das Haus verankert ist.

Montage Schritt für Schritt

Die Zeichnungen haben keine Worte. Die Zahlen bezeichnen die Teile, die Kürzel s1, s2, s3, s5, s7, t1, d2, b8, c4 und m5 die Schrauben und Kleinteile (Maße siehe Lieferumfang). Gestrichelte und strichpunktierte Linien zeigen, wohin ein Teil oder eine Schraube kommt. Verdeckte Schrauben sind in den Zeichnungen auf ihrer Achslinie nach außen herausgezogen dargestellt; die Strichlinie zeigt, wo sie sitzen. Ziehen Sie alle Schrauben so weit ein, dass kein Schraubenkopf vorsteht und keine Spitze herausragt.

In dieser Anleitung ist „vorn“ die Seite mit dem Verandageländer 33 vor der Tür, „links“ die Seite mit der Rutsche und „rechts“ die Seite mit dem Verandateil neben dem Haus, jeweils von vorn gesehen. Die Treppe steht hinten rechts.

1 Schritt 1: Vordere Eckpfosten und Rahmenbalken

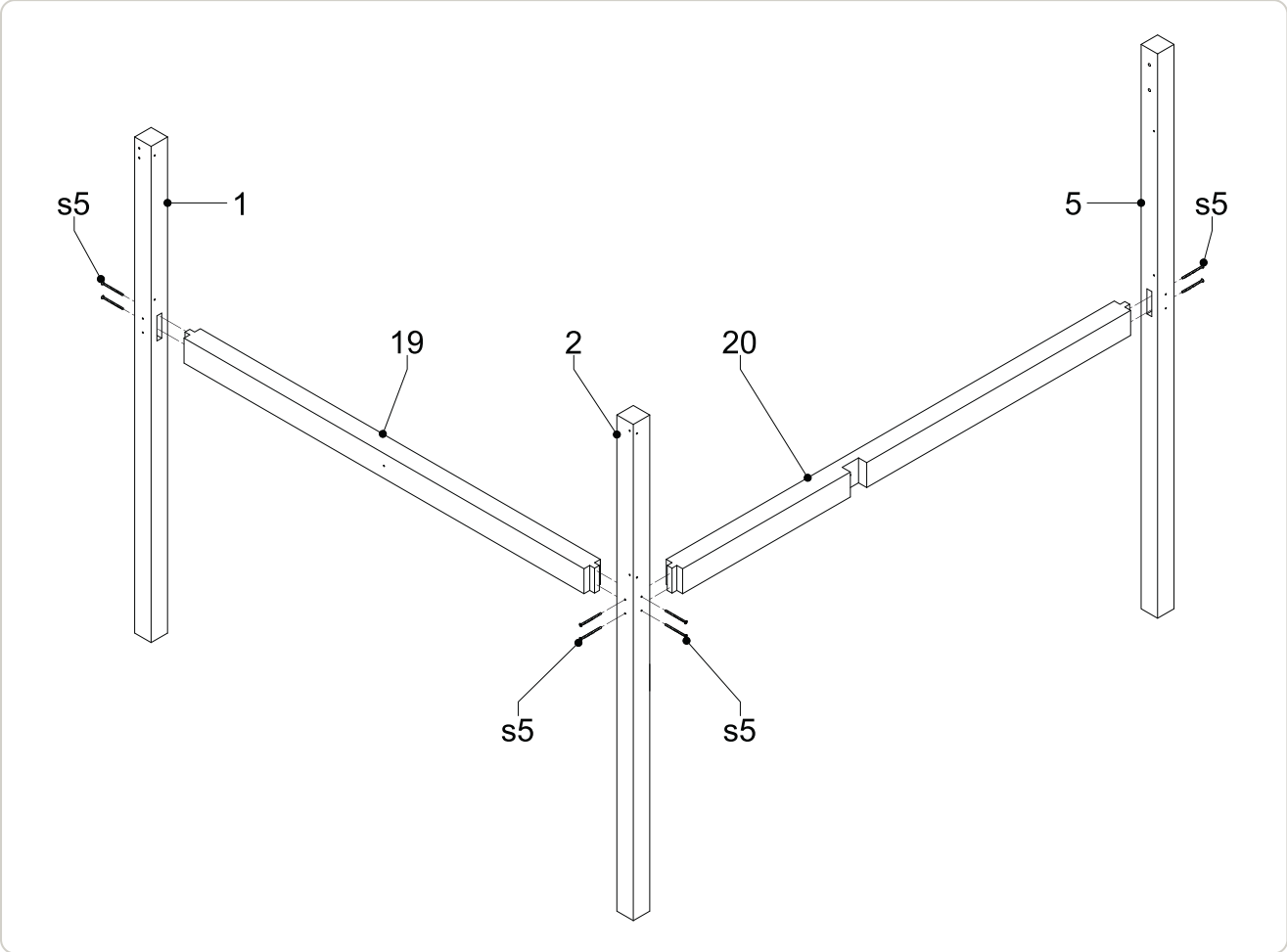

Teile für diesen Schritt: Eckpfosten 1, 2 und 5, Rahmenbalken 19 und 20, 8 Schrauben s5 (5 × 90 mm).

- Stellen Sie die Eckpfosten 1 (vorn links), 2 (vorn rechts) und 5 (hinten rechts, der längste Pfosten mit den zwei großen Bohrungen oben) auf.
- Setzen Sie den Rahmenbalken 19 zwischen Pfosten 1 und Pfosten 2 und den Rahmenbalken 20 zwischen Pfosten 2 und Pfosten 5. Die Ausklinkung in der Mitte von Balken 20 zeigt nach oben. An den Pfosten 1 und 5 greifen die Zapfen an den Balkenenden in die Zapfenlöcher der Pfosten, wie abgebildet.
- Schrauben Sie jedes Balkenende mit 2 Schrauben s5 fest: von außen durch Pfosten 1 in Balken 19, durch Pfosten 5 in Balken 20 und an Pfosten 2 von beiden Außenseiten durch den Pfosten in die Enden von 19 und 20 (dort sind die Schrauben vor dem Pfosten herausgezogen gezeichnet). Zusammen 8 Schrauben s5.
- Die Balken sitzen auf der Höhe der vorgebohrten Löcher, wie die Zeichnung zeigt.

2 Schritt 2: Linker Rahmenbalken, Querbalken und Mittelbalken vorn

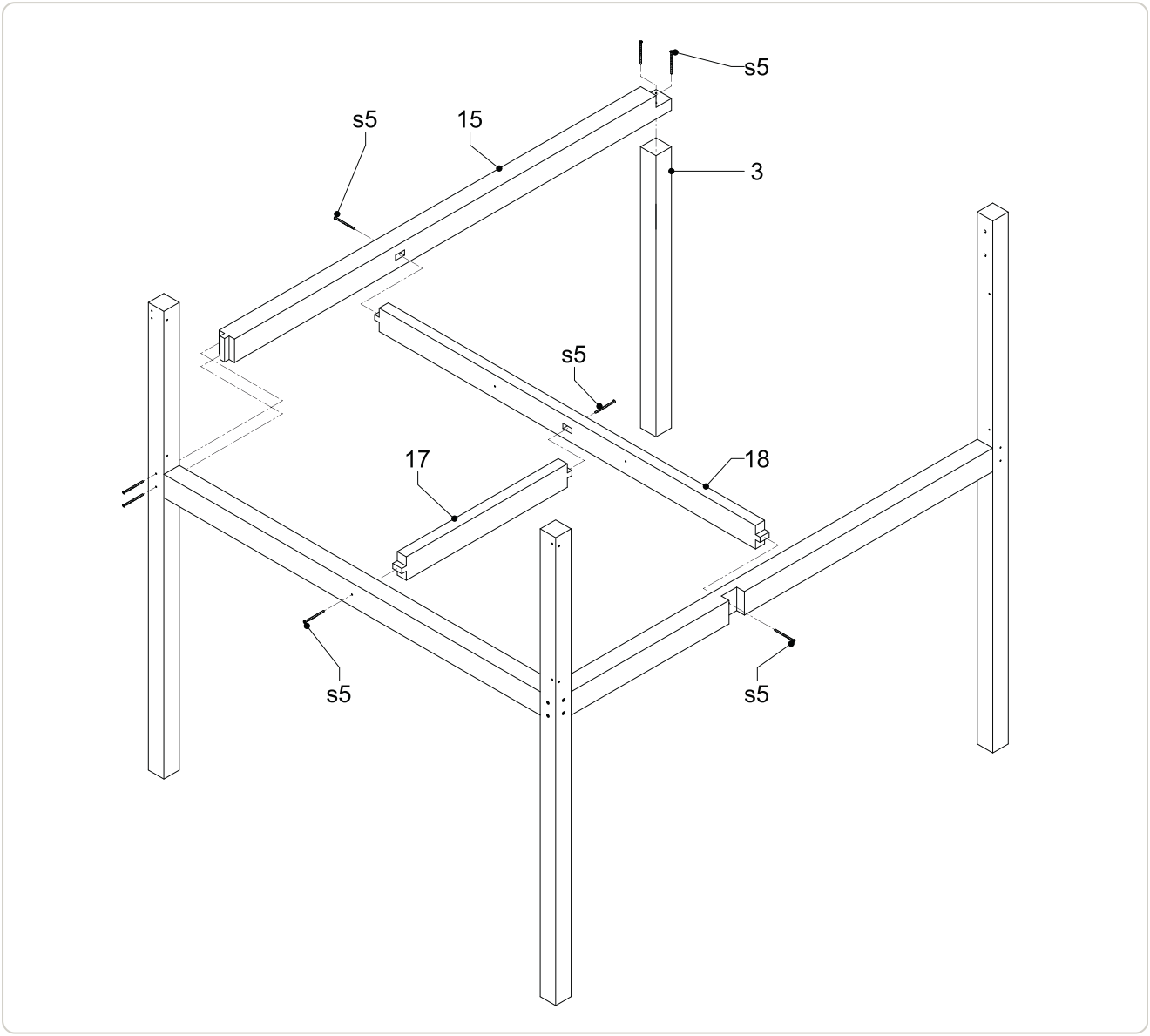

Teile für diesen Schritt: Rahmenbalken 15, einen kurzen Pfosten 3, Querbalken 18, Mittelbalken 17, 8 Schrauben s5.

- Setzen Sie den Rahmenbalken 15 an Pfosten 1 an, so dass er links nach hinten läuft, parallel zu Balken 20. Schrauben Sie ihn mit 2 Schrauben s5 waagerecht durch Pfosten 1 fest, wie abgebildet.
- Das hintere Ende von Balken 15 hat oben eine Ausklinkung und liegt auf einem kurzen Pfosten 3 (hinten links). Schrauben Sie es mit 2 Schrauben s5 senkrecht von oben durch den Balken in den Pfosten.
- Setzen Sie den Querbalken 18 parallel zu Balken 19 ein: das linke Ende mit dem Zapfen in das Zapfenloch von Balken 15, das rechte Ende in die Ausklinkung in der Mitte von Balken 20. Schrauben Sie ihn mit je 1 Schraube s5 von außen durch Balken 15 und durch Balken 20 fest. Das Zapfenloch von 18 zeigt nach vorn.
- Setzen Sie den kurzen Mittelbalken 17 zwischen Balken 19 und Balken 18: hinten mit dem Zapfen in das Zapfenloch von 18 (1 Schraube s5 von hinten durch 18), vorn mit 1 Schraube s5 von vorn durch Balken 19.
- Zusammen 8 Schrauben s5.

3 Schritt 3: Hinterer Rahmenbalken und Mittelbalken hinten

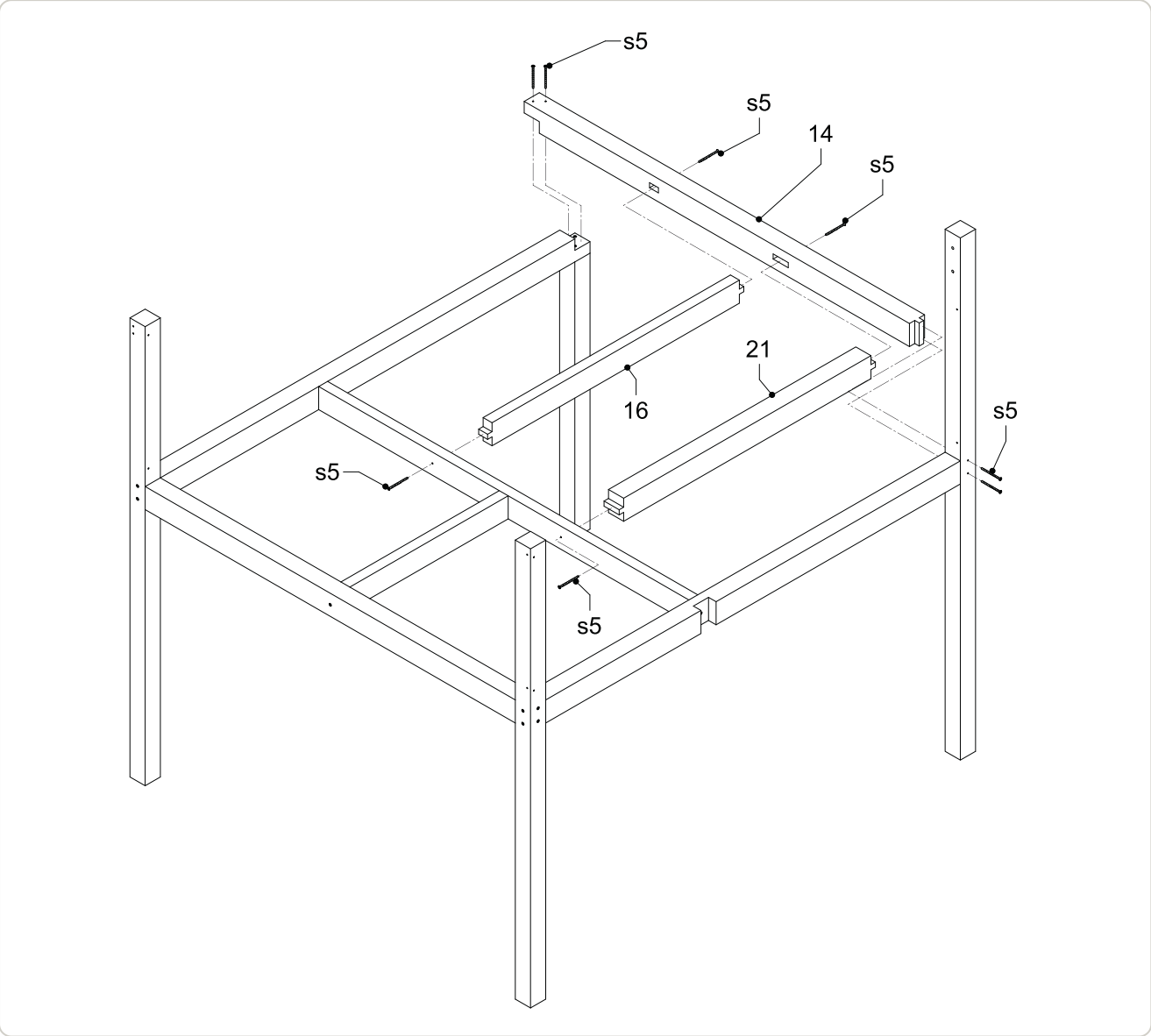

Teile für diesen Schritt: Rahmenbalken 14, Mittelbalken 16 und 21, 8 Schrauben s5.

- Legen Sie den Rahmenbalken 14 hinten mit seinem linken Ende auf das Ende von Balken 15 über dem Pfosten 3; die Ausklinkungen greifen ineinander. Schrauben Sie es mit 2 Schrauben s5 senkrecht von oben fest.
- Das rechte Ende von Balken 14 greift mit dem Zapfen in das Zapfenloch von Pfosten 5. Schrauben Sie es mit 2 Schrauben s5 waagerecht durch Pfosten 5 fest.
- Die beiden Zapfenlöcher von Balken 14 zeigen nach innen. Setzen Sie die Mittelbalken 16 (links) und 21 (rechts) zwischen Querbalken 18 und Balken 14, hinten mit den Zapfen in die Zapfenlöcher von 14.
- Schrauben Sie jeden Mittelbalken mit 1 Schraube s5 von hinten durch Balken 14 und mit 1 Schraube s5 von vorn durch Querbalken 18 fest, wie abgebildet.
- Zusammen 8 Schrauben s5.

4 Schritt 4: Sandkasten

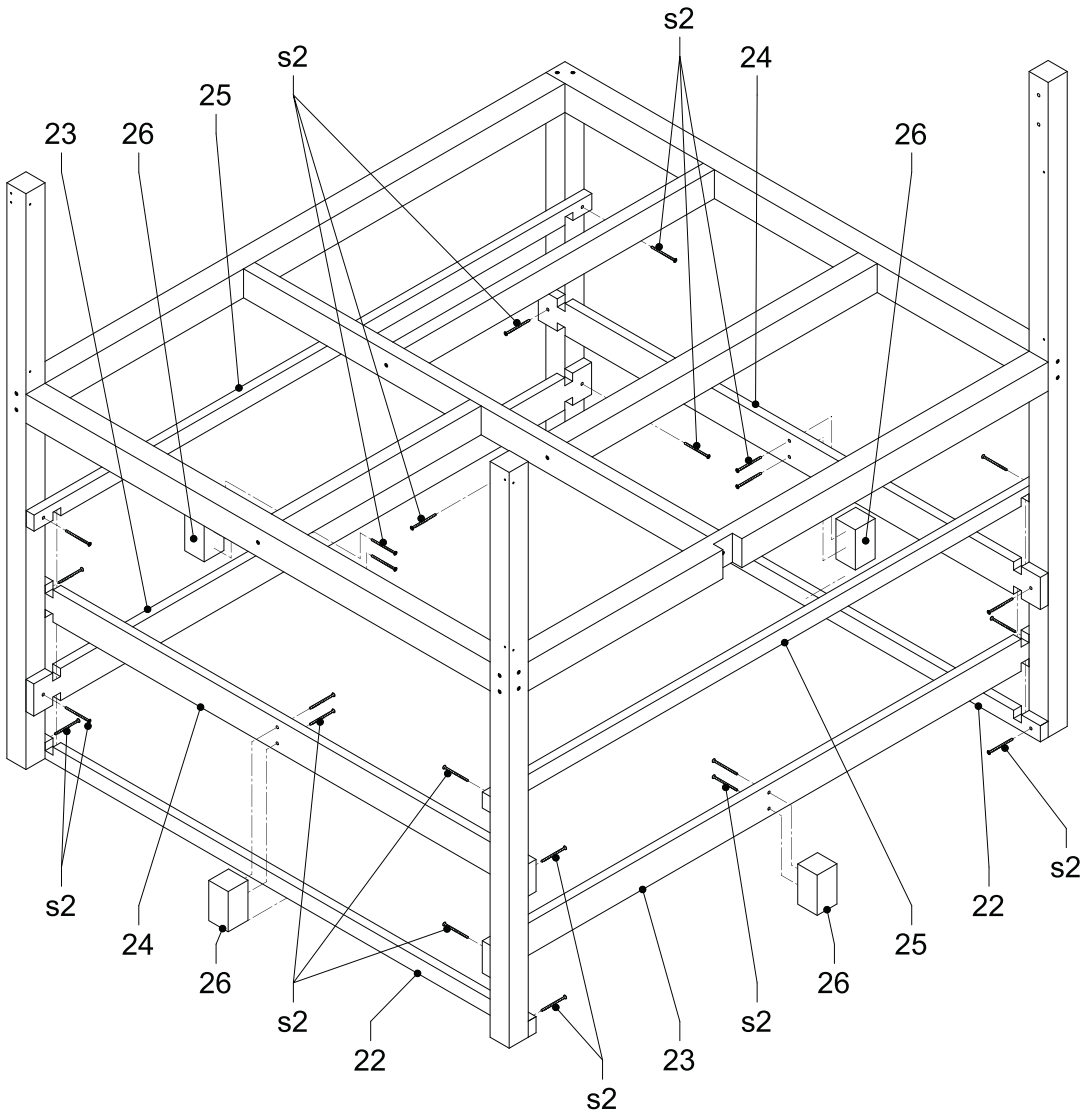

Teile für diesen Schritt: je 2 Bretter 22, 23, 24 und 25, 4 Klötze 26, 24 Schrauben s2 (4 × 60 mm).

- Der Sandkasten besteht aus zwei Lagen Brettern zwischen den vier Eckpfosten (1, 2, 5 und dem kurzen Pfosten 3 hinten links). Untere Lage: Bretter 22 vorn und hinten, Bretter 23 links und rechts. Obere Lage: Bretter 24 vorn und hinten, Bretter 25 links und rechts, wie abgebildet.
- An den Pfosten greifen die Ausklinkungen an den Brettenden ineinander. Schrauben Sie jedes Brettende mit 1 Schraube s2 am Pfosten fest: 8 Bretter, 16 Schrauben s2.
- Setzen Sie in die Mitte jeder Seite innen einen Klotz 26 hinter die Bretter und schrauben Sie ihn mit 2 Schrauben s2 von außen durch die Bretter fest (in der Zeichnung sind die Klötze nach unten herausgezogen): 4 Klötze, 8 Schrauben s2.
- Zusammen 24 Schrauben s2.

5 Schritt 5: Mittlere Pfosten und Sandkastenrand

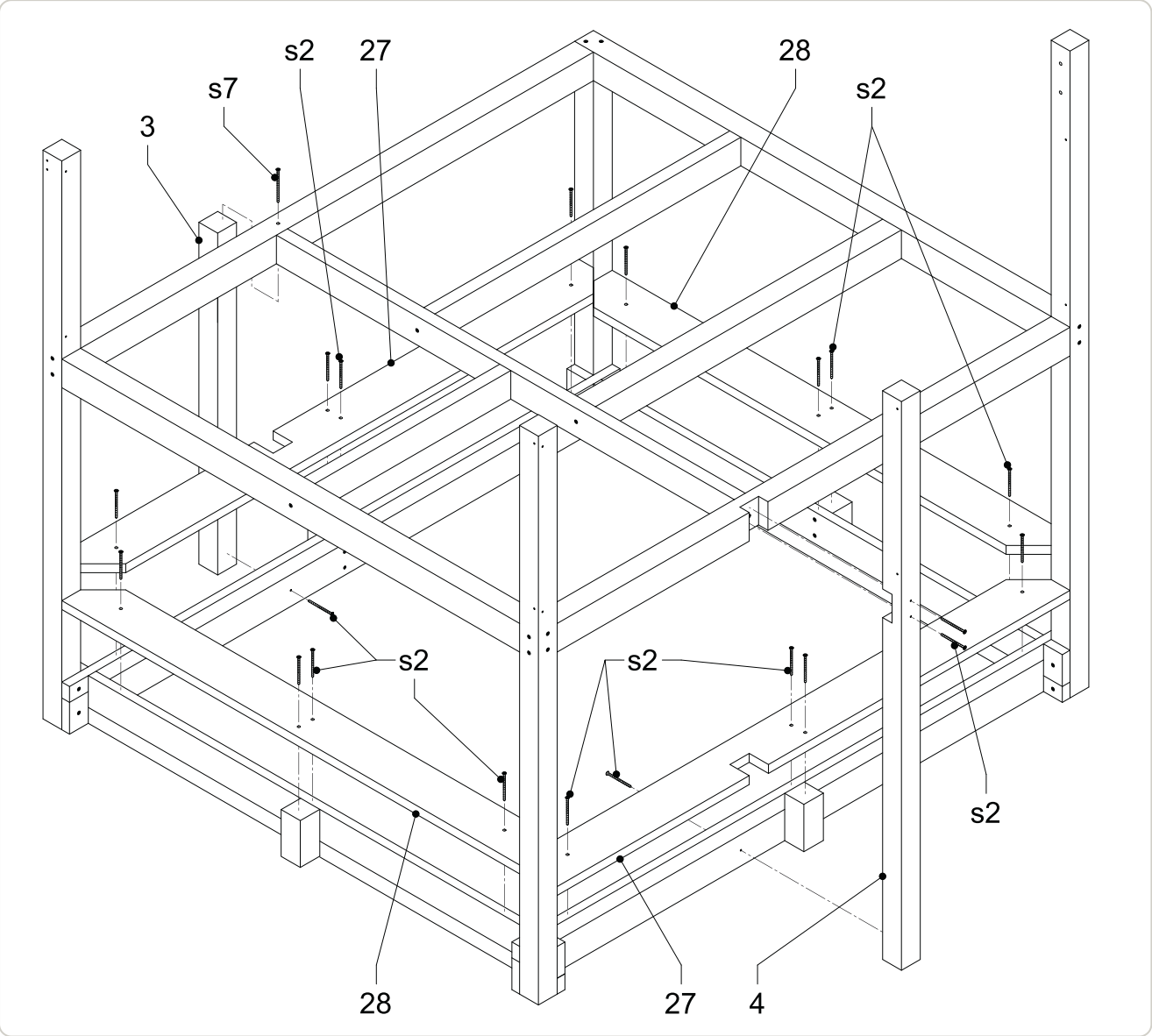

Teile für diesen Schritt: den zweiten kurzen Pfosten 3, Pfosten 4, je 2 Randbretter 27 und 28, 20 Schrauben s2, 1 Schraube s7 (5 × 120 mm).

- Stellen Sie den zweiten kurzen Pfosten 3 links in der Mitte unter Balken 15 (dort, wo der Querbalken 18 ansetzt) und schrauben Sie ihn mit 1 Schraube s7 senkrecht von oben durch Balken 15 fest.
- Stellen Sie Pfosten 4 rechts in der Mitte an Balken 20: Seine Ausklinkung nimmt den Balken auf, das obere Ende trägt später die Geländer (Schritt 7). Schrauben Sie ihn mit 2 Schrauben s2 waagerecht durch den Pfosten fest.
- Legen Sie die Randbretter auf den oberen Rand des Sandkastens: 27 links und rechts (Aussparung um Pfosten 3 bzw. 4), 28 vorn und hinten; die schrägen Enden stoßen an den Ecken zusammen.
- Schrauben Sie die Randbretter mit 16 Schrauben s2 senkrecht von oben fest: je 2 über jedem Klotz 26 und je 2 an jeder Ecke (eine je Brettende), wie die Strichlinien zeigen. 2 weitere Schrauben s2 setzen Sie unten von innen waagerecht durch die Sandkastenbretter: links in das untere Ende von Pfosten 3, rechts in das untere Ende von Pfosten 4.

- Zusammen 20 Schrauben s2 und 1 Schraube s7.

6 Schritt 6: Kopfbänder

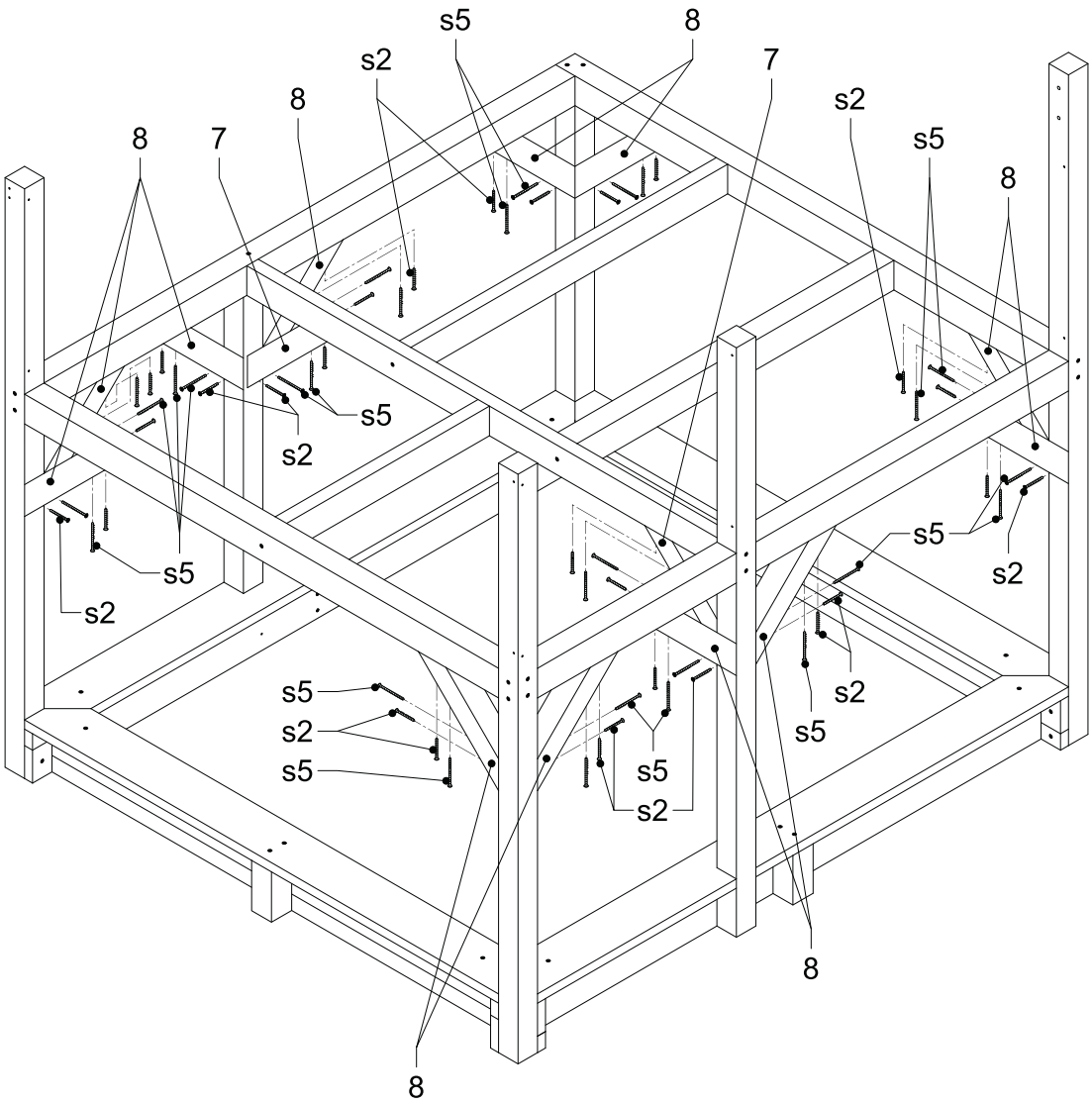

Teile für diesen Schritt: 2 Kopfbänder 7, 12 Kopfbänder 8, 28 Schrauben s2, 28 Schrauben s5.

- Setzen Sie an jedem Eckpfosten (1, 2, 5 und den hinteren Pfosten 3) zwei Kopfbänder 8 ein, je eines unter jedem der beiden Rahmenbalken: 8 Kopfbänder.
- An den mittleren Pfosten 3 (links) und 4 (rechts) kommen je zwei Kopfbänder 8 unter den seitlichen Rahmenbalken (15 bzw. 20), nach vorn und nach hinten, und je ein Kopfband 7 unter den Querbalken 18, nach innen: 4 Kopfbänder 8 und 2 Kopfbänder 7.
- Schrauben Sie jedes Kopfband mit 2 Schrauben s2 und 2 Schrauben s5 fest: oben je eine s2 und eine s5 senkrecht von unten durch das Kopfband in den Balken, unten je eine s2 und eine s5 waagerecht durch das Kopfband in den Pfosten, wie abgebildet.
- Zusammen 14 Kopfbänder, 28 Schrauben s2 und 28 Schrauben s5. Der Unterbau ist damit fertig.

7 Schritt 7: Verandaboden vorn und Geländer

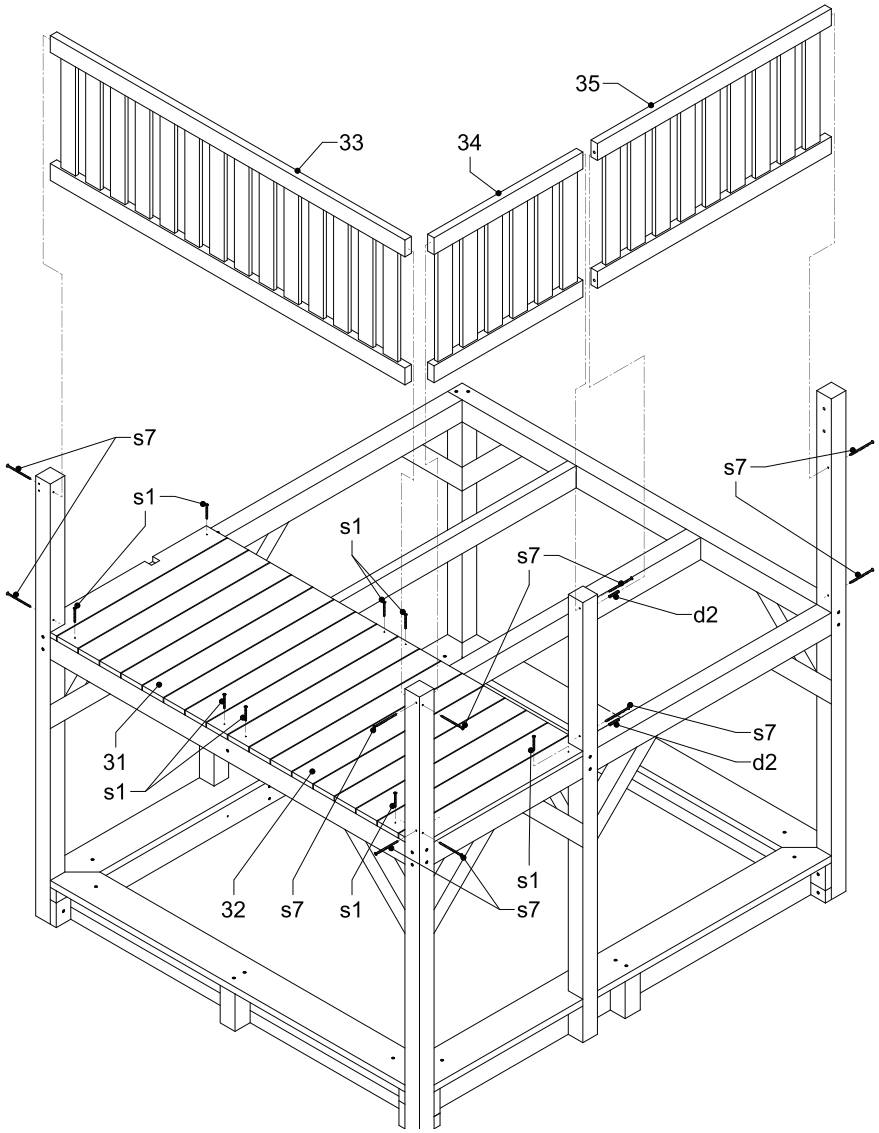

Teile für diesen Schritt: Verandaböden 31 und 32, Verandageländer 33, Seitengeländer 34 und 35, 8 Schrauben s1 (3,5 × 50 mm), 10 Schrauben s7 (5 × 120 mm), 2 Dübel d2.

- Legen Sie die Verandaböden 31 (links) und 32 (rechts) vorn zwischen Balken 19 und Querbalken 18 auf den Unterbau. Die Aussparung von 31 liegt hinten links, die von 32 hinten rechts am Pfosten 4. Schrauben Sie jeden Boden mit 4 Schrauben s1 fest: 8 Schrauben s1.
- Setzen Sie das Verandageländer 33 vorn zwischen Pfosten 1 und Pfosten 2. Schrauben Sie es mit je 2 Schrauben s7 durch Pfosten 1 und Pfosten 2 in den oberen und den unteren Holm.
- Setzen Sie das Seitengeländer 34 rechts zwischen Pfosten 2 und Pfosten 4 und das Seitengeländer 35 zwischen Pfosten 4 und Pfosten 5. Schrauben Sie sie mit je 2 Schrauben s7 durch Pfosten 2, durch Pfosten 4 und durch Pfosten 5 in die Holme; an Pfosten 4 sitzt neben jeder Schraube s7 ein Dübel d2, wie abgebildet.
- Zusammen 8 Schrauben s1, 10 Schrauben s7 und 2 Dübel d2. Der Dübel d2 ist in der Teiletafel mit 8 × 40 mm, in diesem Schritt mit 10 × 50 mm angegeben; verwenden Sie die mitgelieferten Dübel.

8 Schritt 8: Hausboden, rechter Verandaboden und Geländerteil am Rutscheneinstieg

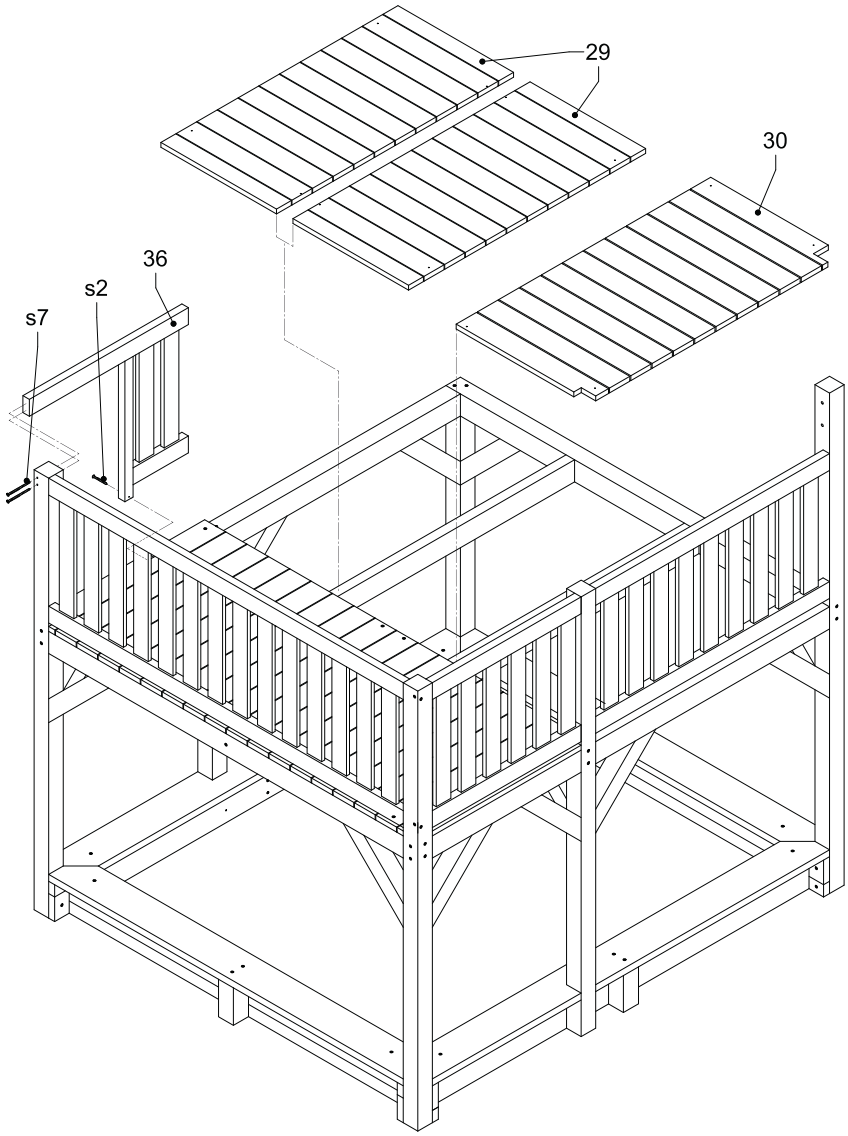

Teile für diesen Schritt: 2 Hausböden 29, Verandaboden 30, Geländerteil 36, 1 Schraube s2, 2 Schrauben s7.

- Legen Sie die beiden Hausböden 29 nebeneinander hinten links auf den Unterbau (hier steht später das Haus) und den Verandaboden 30 hinten rechts, mit den Aussparungen an der rechten Kante bei den Pfosten 4 und 5. Verschraubt werden diese Böden erst in Schritt 11.
- Setzen Sie das Geländerteil 36 links an die Veranda: Der lange Handlauf reicht vorn bis an Pfosten 1, der Pfosten des Geländerteils steht in der Aussparung hinten links im Verandaboden 31. Zwischen Pfosten 1 und dem Pfosten des Geländerteils bleibt unter dem Handlauf die Öffnung für die Rutsche (Schritt 13).
- Schrauben Sie den Handlauf mit 2 Schrauben s7 durch Pfosten 1 fest und den Pfosten des Geländerteils unten mit 1 Schraube s2, wie die Strichlinien zeigen.

9 Schritt 9: Vorderwand und Knauf an der Tür

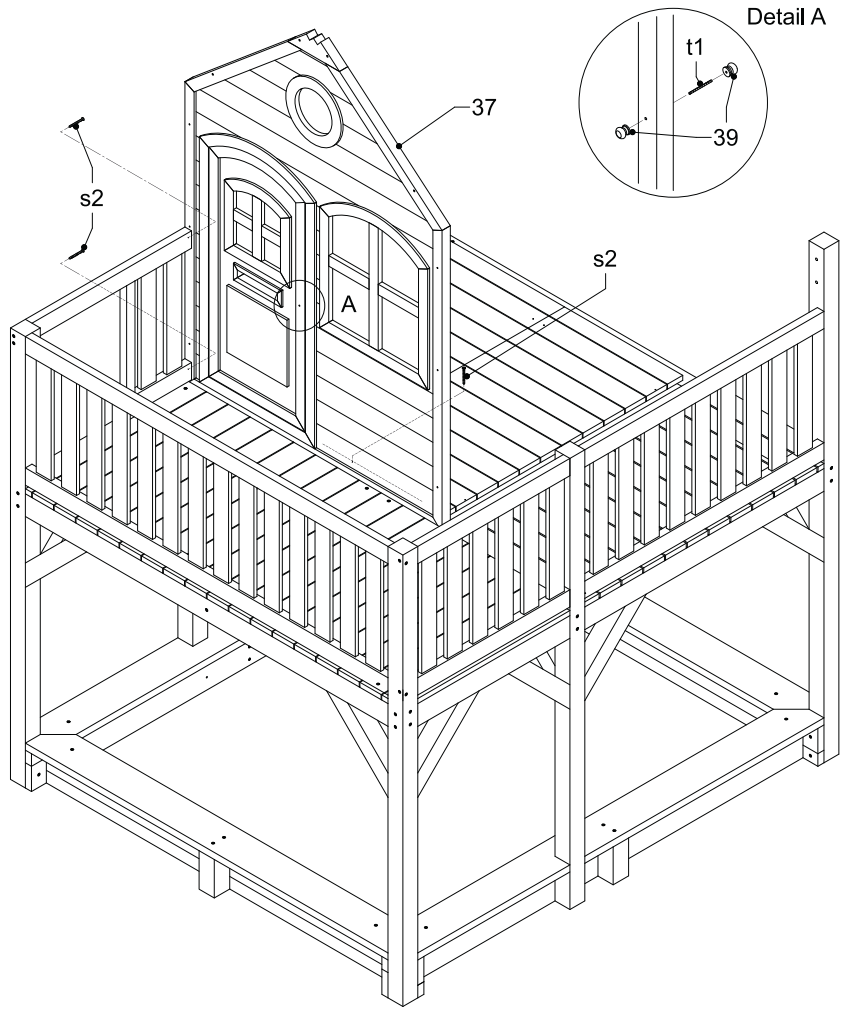

Teile für diesen Schritt: Vorderwand 37, 2 Knäufe 39, 1 Gewindestift t1, 3 Schrauben s2.

- Stellen Sie die Vorderwand 37 hinter der vorderen Veranda auf, die Tür nach vorn. Ihr linker Rand steht am Ende des Geländerteils 36.
- Schrauben Sie das Geländerteil 36 mit 2 Schrauben s2 an die Vorderwand: von innen (Hausseite) waagerecht nach vorn durch den linken Rand der Vorderwand, eine in das Ende des Handlaufs, eine in das Ende des unteren Holms. In der Zeichnung sind die beiden Schrauben auf ihrer Achslinie nach links herausgezogen.
- Schrauben Sie die Vorderwand unten mit 1 Schraube s2 senkrecht durch den unteren Rahmen in den Unterbau.
- Knauf (Detail A): Stecken Sie einen Gewindestift t1 durch die Bohrung an der Tür (Stelle A) und schrauben Sie auf jeder Seite einen Knauf 39 auf: ein Knauf außen, einer innen.

10 Schritt 10: Seitenwände und Knäufe

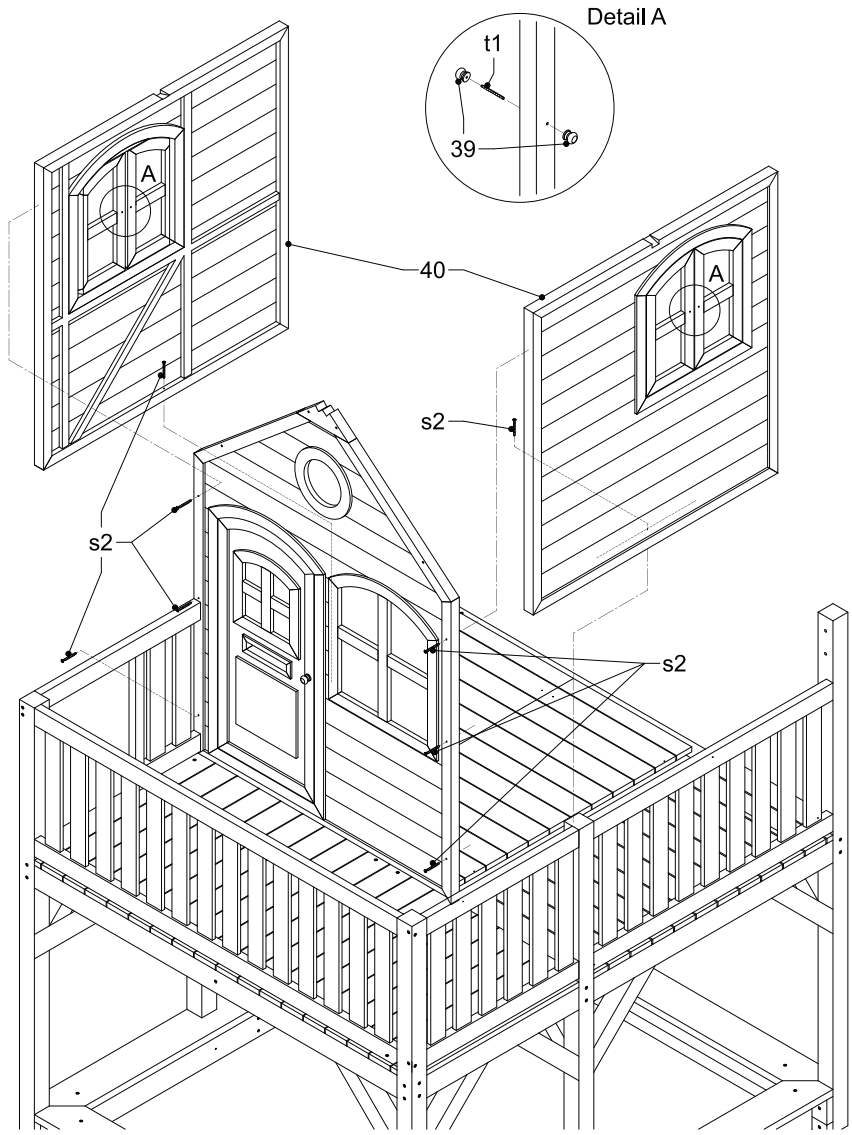

Teile für diesen Schritt: 2 Seitenwände 40, 8 Knäufe 39, 4 Gewindestifte t1, 8 Schrauben s2.

- Stellen Sie die beiden Seitenwände 40 links und rechts auf; die Vorderwand 37 steht außen vor ihren vorderen Enden. Die Seite mit den Querriegeln zeigt nach innen. Die beiden Seitenwände sind gleich: Von außen gesehen sitzt das Fenster rechts der Mitte, an der linken Seitenwand also nahe der Vorderwand, an der rechten nahe der späteren Rückwand, wie abgebildet.
- Schrauben Sie die Vorderwand an jeder Kante mit 3 Schrauben s2 von vorn in die Seitenwände: 6 Schrauben s2.
- Schrauben Sie jede Seitenwand unten mit 1 Schraube s2 senkrecht durch den unteren Rahmen in den Unterbau: 2 Schrauben s2.
- Knäufe (Detail A): An jedem der zwei Fensterflügel jeder Seitenwand ein Gewindestift t1 mit je einem Knauf 39 innen und außen: 4 Gewindestifte t1, 8 Knäufe.

11 Schritt 11: Rückwand und Böden festschrauben

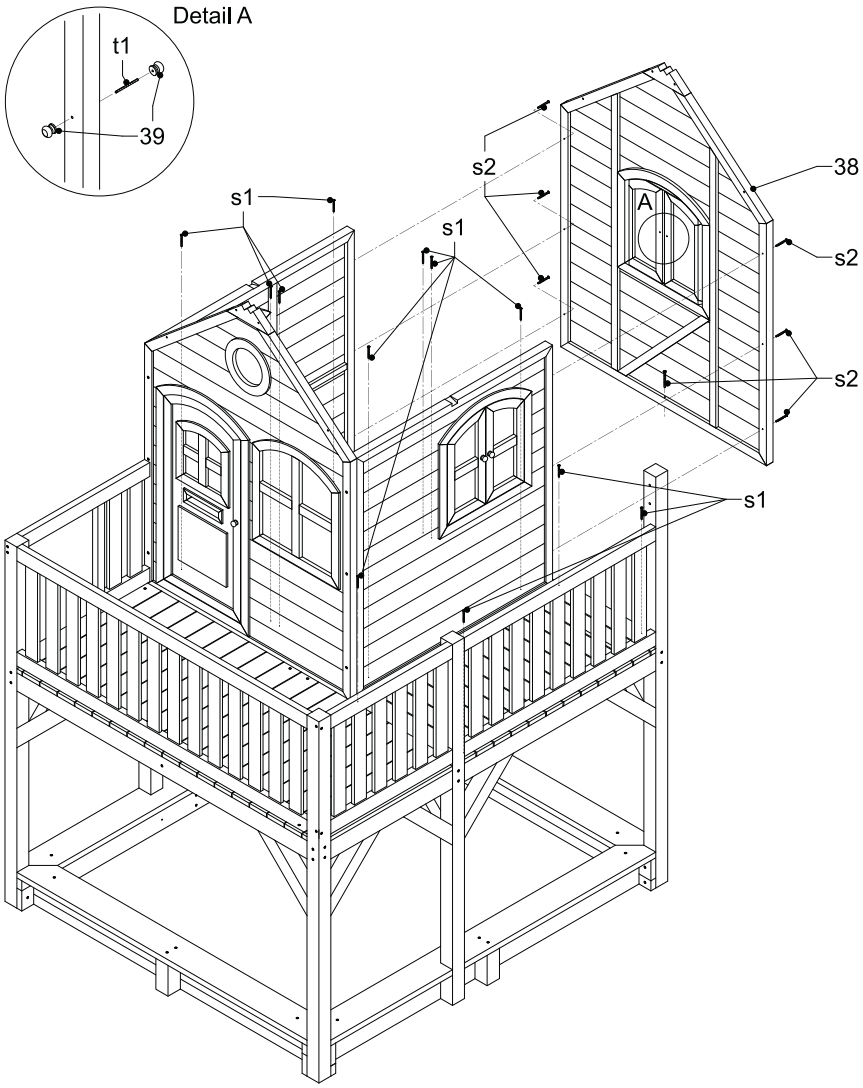

Teile für diesen Schritt: Rückwand 38, 4 Knäufe 39, 2 Gewindestifte t1, 12 Schrauben s1, 7 Schrauben s2.

- Stellen Sie die Rückwand 38 hinten auf; sie steht außen vor den hinteren Enden der Seitenwände. Die Seite mit den Querriegeln zeigt nach innen.
- Schrauben Sie die Rückwand an jeder Kante mit 3 Schrauben s2 in die Seitenwände und unten mit 1 Schraube s2 senkrecht durch den unteren Rahmen in den Unterbau: 7 Schrauben s2.
- Schrauben Sie die Hausböden 29 und den Verandaboden 30 mit 12 Schrauben s1 senkrecht von oben auf dem Unterbau fest. In der Zeichnung sind diese Schrauben wegen der Wände auf ihrer Achslinie nach oben herausgezogen; die Strichlinien führen senkrecht hinunter zu den Böden, wie abgebildet.
- Knäufe (Detail A): an jedem der zwei Fensterflügel der Rückwand ein Gewindestift t1 mit je einem Knauf 39 innen und außen: 2 Gewindestifte t1, 4 Knäufe.

12 Schritt 12: Dach und Firstbalken

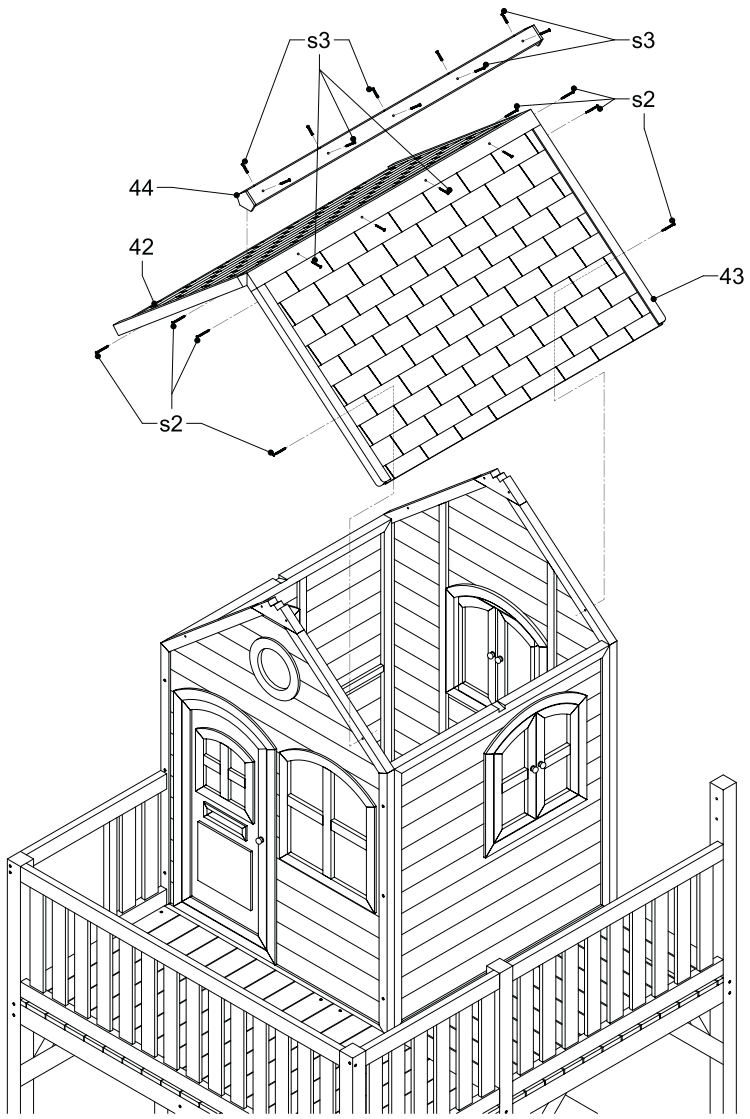

Teile für diesen Schritt: Dachplatten 42 und 43, Firstbalken 44, 8 Schrauben s2, 14 Schrauben s3 (3,5 × 40 mm).

- Legen Sie die Dachplatten mit dem Schindelmuster nach oben auf die Giebel von Vorder- und Rückwand: Dachplatte 42 links, Dachplatte 43 rechts, mit den Bohrungen an der Oberkante; die Bohrungen liegen oben am First.
- Schrauben Sie die Dachplatten mit 8 Schrauben s2 fest: 4 von vorn durch den Giebel der Vorderwand und 4 von hinten durch den Giebel der Rückwand in die Dachplatten, wie abgebildet.
- Schrauben Sie 4 Schrauben s3 durch die Bohrungen an der Oberkante von Dachplatte 43 schräg nach oben in Richtung First, wie abgebildet.
- Legen Sie den Firstbalken 44 auf den First und schrauben Sie ihn mit 10 Schrauben s3 fest: je 5 auf der Seite von Dachplatte 42 und von Dachplatte 43, jeweils schräg durch die Flanke des Firstbalkens in die Dachplatte.
- Zusammen 8 Schrauben s2 und 14 Schrauben s3. Klettern Sie für diesen Schritt nicht auf das Dach; arbeiten Sie von einer sicher stehenden Leiter aus.

13 Schritt 13: Treppe und Rutsche

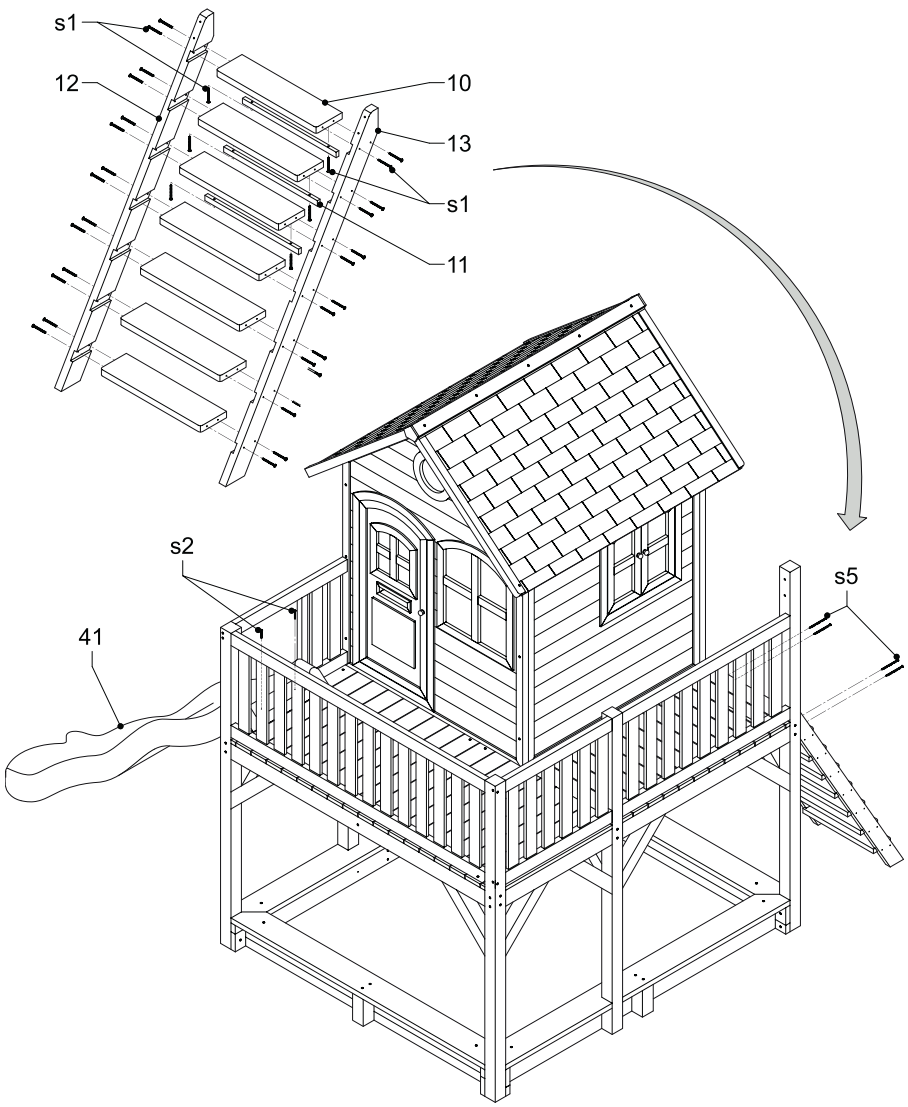

Teile für diesen Schritt: Treppenwangen 12 und 13, 7 Stufen 10, 3 Stützleisten 11, Rutsche 41, 34 Schrauben s1, 4 Schrauben s5, 2 Schrauben s2.

- Treppe: Die Wange 12 mit den Auflageklötzen und die Wange 13 mit den Einkerbungen stehen sich mit diesen Seiten gegenüber, die Enden mit den Bohrungen für s5 oben. Schrauben Sie die 7 Stufen 10 dazwischen mit je 2 Schrauben s1 durch jede Wange fest (28 s1) und unter die drei oberen Stufen je eine Stützleiste 11 mit je 2 Schrauben s1 senkrecht, wie abgebildet (6 s1).
- Setzen Sie die Treppe hinten rechts an die Veranda, neben den Pfosten 5 an den offenen hinteren Rand des Verandabodens 30 (Pfeil). Schrauben Sie jede Wange oben mit 2 Schrauben s5 fest, wie die Strichlinien zeigen: 4 Schrauben s5.
- Legen Sie das obere Ende der Rutsche 41 links in die Öffnung zwischen Pfosten 1 und dem Geländerteil 36 unter dessen Handlauf und schrauben Sie es mit 2 Schrauben s2 von oben fest.
- Prüfen Sie zum Schluss alle Schrauben und verankern Sie das Spielhaus mit dem Verankerungsset.

Schaukelanbau (nur Ausführungen mit Schaukel)

Dieser Schritt gilt für die Ausführungen mit Schaukel, mit Doppelschaukel, mit Nestschaukel und Schaukelboot. Bei der Standard Ausführung entfällt er. Die Zeichnung ist für alle Querbalken gleich (54, 57 oder 58).

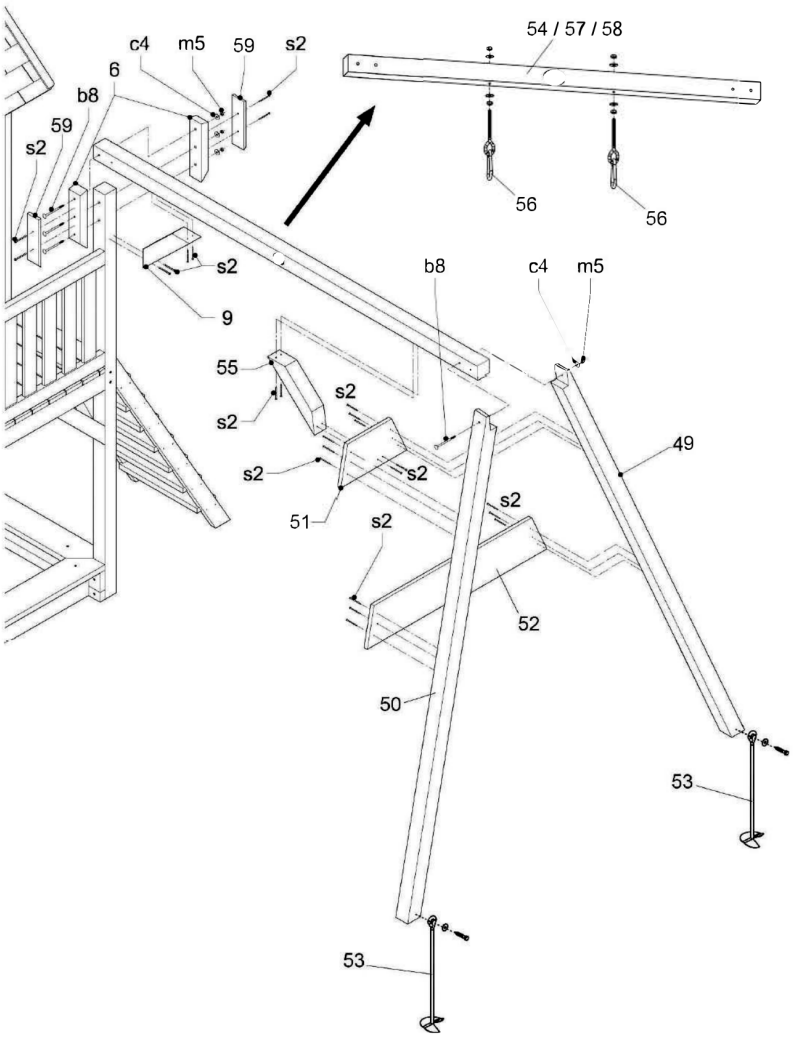

Schritt 14: Schaukelanbau, Detail oben rechts: Querbalken mit Schaukelhaken

14 Schritt 14: Schaukelgestell an das Haus bauen

Teile für diesen Schritt: Klötze 6 und Abdeckleisten 59 (je 2), Kopfband 9, Beine 49 und 50, Brett 51, Querbrett 52, 2 Bodenanker 53, Querbalken (54, 57 oder 58), 1 Kopfband 55, Schaukelhaken 56 (4 bzw. 2), 4 Schrauben b8, 4 Unterlegscheiben c4, 4 Muttern m5, 24 Schrauben s2.

- **Schaukelhaken (Detail oben rechts):** Stecken Sie die Schaukelhaken 56 von unten durch die Bohrungen zwischen den Balkenenden des Querbalkens; unter dem Balken sitzen auf jedem Haken eine Mutter und eine Unterlegscheibe, oben schrauben Sie eine Unterlegscheibe und eine Mutter auf und ziehen sie fest. Der Karabiner hängt unten. Bei der Doppelschaukel kommen 4 Haken in den Querbalken 54, sonst 2. Scheiben und Muttern gehören zum Schaukelhaken.
- **Am Haus:** Setzen Sie die Klötze 6 beidseitig an das obere Ende von Pfosten 5, quer zum Querbalken, so dass sie über den Pfostenkopf hinausragen. Legen Sie das Ende des Querbalkens zwischen den Klötzen auf den Pfosten. Die beiden unteren Schrauben b8 gehen durch Klotz, Pfosten und Klotz, die obere durch Klotz, Querbalken und Klotz, wie die Strichlinien zeigen. Die Köpfe der 3 Schrauben b8 liegen auf der einen Seite; auf der anderen Seite schrauben Sie je eine Unterlegscheibe c4 und eine Mutter m5 auf.
- Schrauben Sie über die Schraubenköpfe und über die Muttern je eine Abdeckleiste 59, jede mit 2 Schrauben s2 (zusammen 4).
- Setzen Sie das Kopfband 9 unter dem Querbalken an den Pfosten 5 und schrauben Sie es mit 2 Schrauben s2 waagerecht in den Pfosten und 2 Schrauben s2 senkrecht in den Querbalken, wie abgebildet.
- **A-Bock:** Bein 50 kommt vorn an den Querbalken (Seite des Verandageländers 33), Bein 49 hinten. Setzen Sie die Beine an das freie Ende des Querbalkens, die Füße schräg nach außen gespreizt. Die Ausklinkung oben liegt bei Bein 49 und Bein 50 auf verschiedenen Seiten (wie abgebildet); entscheidend ist, dass sie am Querbalken anliegt. Stecken Sie 1 Schraube b8 durch Bein 50, den Querbalken und Bein 49 und schrauben Sie auf der Seite von Bein 49 eine Unterlegscheibe c4 und eine Mutter m5 auf. Ziehen Sie die Mutter m5 erst fest, wenn das Gestell ausgerichtet ist.
- Schrauben Sie das Brett 51 knapp unter dem Querbalken und das Querbrett 52 tiefer an die Innenseite der beiden Beine (Seite zum Haus), jedes an jedem Ende mit 3 Schrauben s2, wie abgebildet (zusammen 12).
- Setzen Sie das Kopfband 55 schräg zwischen Querbalken und Brett 51: oben 2 Schrauben s2 senkrecht von unten durch das Kopfband in den Querbalken. Das untere Ende des Kopfbands liegt mittig innen am Brett 51 an; schrauben Sie es mit 2 Schrauben s2 von außen durch das Brett 51 fest, wie die Strichlinien zeigen.
- Der Schaukelanbau braucht laut Zeichnung 24 Schrauben s2, die Teileliste nennt 20. Verwenden Sie die 10 Schrauben s2, die vom Haus übrig bleiben.
- **Bodenanker:** Bringen Sie an jedem Bein einen Bodenanker 53 so in den Boden, dass seine Öse am unteren Ende des Beins anliegt. Die Bodenanker sitzen an der vom Haus abgewandten Außenseite der Beine; schrauben Sie die Sechskantschraube mit Unterlegscheibe von außen durch die Öse in das untere Ende des Beins (Schraubenschlüssel).
- Ziehen Sie alle Muttern fest, auch die Muttern der Schaukelhaken. Hängen Sie erst danach den Schaukelsitz (bzw. die Sitze, die Nestschaukel oder das Schaukelboot) mit seinen Seilen in die Karabiner der Schaukelhaken ein. Bei der Doppelschaukel hängt jeder Sitz an den beiden Haken einer Balkenhälfte.

Kontrolle und Wartung

- Prüfen Sie, ob scharfe Kanten vorhanden sind, und ersetzen Sie Teile gegebenenfalls.
- Das Haus muss regelmäßig auf Splitter, lose Schrauben und die Festigkeit der Verbindungen und Befestigungen kontrolliert werden. Falls notwendig, müssen Schrauben und Muttern festgezogen werden. Regelmäßig heißt: beim Aufbau und während der Draußenspielsaison mindestens zweimal pro Monat.
- Ölen Sie bewegliche Metallteile. Ersetzen Sie defekte Teile.
- **Achtung:** Unterlassene Wartung kann zu gefährlichen Situationen führen.
- Wenn Sie das Spielhaus nicht in einwandfreiem Zustand erhalten oder andere Probleme auftreten, wenden Sie sich an unseren Kundenservice (Kontakt unten). Dort erhalten Sie auch Ersatzteile.

Pflege und Material

- Kontrollieren Sie jährlich den Zustand der Beizschicht. Für optimale Haltbarkeit muss das Spielhaus einmal in zwei Jahren neu mit Beize behandelt werden. Verwenden Sie dazu eine wasserlösliche Farbe oder Beize auf natürlicher Basis.
- Holz ist ein Naturprodukt und damit von Wetterveränderungen abhängig: Es kann sich verziehen, und es können Splitter entstehen.
- Das Spielhaus ist aus Zedernholz hergestellt. Dieses Holz bietet natürlichen Schutz gegen Fäule und Ungeziefer.

Service und Kontakt

Fragen zur Montage?

Unser Kundenservice hilft Ihnen gern weiter.

04101 / 835 510 · Mo–Fr 8–17 Uhr

info@meingartenversand.de

Lieber montieren lassen?

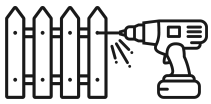

Hier finden Sie unsere Montagepartner.

Montagepartner finden

Weitere Informationen

- Spielhaus Sam im Shop ansehen
- Spielhäuser
- Alle Montageanleitungen und Montage-Videos

Bitte bewahren Sie diese Anleitung für spätere Wartungsarbeiten auf.

meingartenversand.de ist ein Onlineshop der Jukom GmbH • Birkenweg 32 • 22395 Hamburg
info@meingartenversand.de • www.meingartenversand.de • Telefon 04101 / 835 510
Stand: 11/2026